見積参考資料

工事名　Ｒ１三土　白川地すべり（災関）　三・山城白川　斜面対策工事（臨時措置）

◇経費情報◇

工種区分	砂防・地すべり等工事
単価地区	三好２
施工地域・工事場所	補正無し（地方部　施工場所が一般交通等の影響を受けない場合）
前金支出割合	補正を行わない
契約保証	金銭的保証
現場環境改善費	計上しない

注意

「見積参考資料」は入札参加者の迅速で適正な工事費の見積りのための一資料であり、請負契約を拘束するものではない。

設計内訳書（本工事）

工事名	Ｒ１三土　白川地すべり（災関）　三・山城白川　斜面対策工事（ 臨時措置）	事業区分 工事区分	砂防･地すべり対策 斜面対策

工事区分・工種・種別・細別	規格	単位	数量	単価	金額	数量・金額増減	摘要
斜面対策		式	1				
砂防土工		式	1				
掘削工		式	1				
掘削	土質:土砂,施工方法:片切掘削	m3	260				単　1号
盛土工		式	1				
盛土(流用土)	施工幅員:2.5m以上4.0m未満	m3	3				単　2号
盛土(流用土)	施工幅員:2.5m未満	m3	40				単　3号
法面整形工		式	1				
法面整形(切土部)	現場制約:無し,土質:ﾚｷ質土､砂及び砂質土､粘性土	m2	30				単　4号
残土処理工		式	1				
土砂等運搬	土質:土砂(岩塊･玉石混り土含む)	m3	290				単　5号
残土等処分		m3	290				単　6号
法面工		式	1				

設計内訳書（本工事）

工事名	Ｒ１三土　白川地すべり（災関）　三・山城白川　斜面対策工事（ 臨時措置）	事業区分 工事区分	砂防･地すべり対策 斜面対策

工事区分・工種・種別・細別	規格	単位	数量	単価	金額	数量・金額増減	摘要
植生工		式	1				
植生ﾏｯﾄ	工種区分:植生ﾏｯﾄ工, 施工規模:500m2未満	m2	150				単　7号
抑止ｱﾝｶｰ工		式	1				
ｱﾝｶｰ工材料費(ｱﾝｶｰ)		式	1				内　1号
削孔(ｱﾝｶｰ) 土質:ｺﾝｸﾘｰﾄ	削孔長:6m, 杭径:115mm, 杭長:0m, 杭打込長(掘削長):0m	m	6				単　8号
削孔(ｱﾝｶｰ) 土質:土砂	削孔長:416m, 杭径:115mm, 杭長:0m, 杭打込長(掘削長):0m	m	416				単　9号
削孔(ｱﾝｶｰ) 土質:軟岩	削孔長:180m, 杭径:115mm, 杭長:0m, 杭打込長(掘削長):0m	m	180				単　10号
ｱﾝｶｰ鋼材加工･組立･挿入･緊張･定着	ｱﾝｶｰ鋼材数量:L=656m, 3611kg	本	30				単　11号
ｸﾞﾗｳﾄ注入	注入材規格:ｾﾒﾝﾄﾍﾟｰｽﾄ, 圧縮強度:24N/mm2	m3	21				単　12号
ﾎﾞｰﾘﾝｸﾞﾏｼﾝ移設		回	1				単　13号
足場(ｱﾝｶｰ)		空m3	910				単　14号
1号受圧板工	2600×2600×600	基	6				単　15号
2号受圧板工	2600×2600×600	基	8				単　16号

設計内訳書（本工事）

工事名	Ｒ１三土　白川地すべり（災関）　三・山城白川　斜面対策工事（ 臨時措置）	事業区分 工事区分	砂防･地すべり対策 斜面対策

工事区分・工種・種別・細別	規格	単位	数量	単価	金額	数量・金額増減	摘要
3号受圧板工	2600×2600×600	基	6				単　17号
4号受圧板工	2600×2600×600	基	10				単　18号
石・ブロック積(張)工		式	1				
土工		式	1				
床掘り	土質:土砂	m3	20				単　19号
埋戻	土質：土砂	m3	5				単　20号
石積工		式	1				
1号石積工	t=20cm	式	1				内　2号
2号石積工	t=20cm	式	1				内　3号
山腹水路工		式	1				
作業土工		式	1				
床掘り	土質:土砂	m3	60				単　21号
埋戻し	土質:土砂	m3	10				単　22号

設計内訳書（本工事）

工事名	Ｒ１三土　白川地すべり（災関）　三・山城白川　斜面対策工事（ 臨時措置）	事業区分 工事区分	砂防･地すべり対策 斜面対策

工事区分・工種・種別・細別	規格	単位	数量	単価	金額	数量・金額増減	摘要
現場打水路工		式	1				
現場打水路工(ｱﾝｶｰ部)		式	1				内　4号
現場打水路工(流末部)		式	1				内　5号
集水桝工		式	1				
1号集水枡	400×400×500	箇所	1				単　23号
3号集水枡	500×500×750	箇所	1				単　24号
4号集水枡	600×600×1100	箇所	1				単　25号
5号集水枡	600×600×1000	箇所	1				単　26号
地下水排除工		式	1				
作業土工		式	1				
床掘り	土質:土砂	m3	2				単　27号
集排水ﾎﾞｰﾘﾝｸﾞ工		式	1				
ﾎﾞｰﾘﾝｸﾞ	施工場所:地表, 土質区分:ﾚｷ質土, 呼び径:径90mm	m	130				単　28号

設計内訳書（本工事）

工事名	Ｒ１三土　白川地すべり（災関）　三・山城白川　斜面対策工事（ 臨時措置）	事業区分 工事区分	砂防･地すべり対策 斜面対策

工事区分・工種・種別・細別	規格	単位	数量	単価	金額	数量・金額増減	摘要
ﾎﾞｰﾘﾝｸﾞ	施工場所:地表,土質区分:軟岩,呼び径:径90mm	m	3				単　29号
保孔管	施工場所:地表VP,ｽﾄﾚｰﾅ現場加工:無し,保孔管材質･種類(VPの場合):各種,保孔管材質･種類(各種の場合):VP40,3方向ｽﾄﾚｰﾅｰ	m	28				単　30号
保孔管	施工場所:地表VP,ｽﾄﾚｰﾅ現場加工:無し,保孔管材質･種類(VPの場合):各種,保孔管材質･種類(各種の場合):VP40,4方向ｽﾄﾚｰﾅｰ	m	112				単　31号
足場		空m3	143				単　32号
孔口処理工		式	1				
孔口処理工		箇所	7				単　33号
直接工事費		式	1				
共通仮設		式	1				
共通仮設費（率計上）		式	1				
純工事費		式	1				
現場管理費		式	1				
工事原価		式	1				
一般管理費等		式	1				

設計内訳書（本工事）

工事名	Ｒ１三土　白川地すべり（災関）　三・山城白川　斜面対策工事（ 臨時措置）	事業区分 工事区分	砂防･地すべり対策 斜面対策

工事区分・工種・種別・細別	規格	単位	数量	単価	金額	数量・金額増減	摘要
工事価格		式	1				
消費税額及び地方消費税額		式	1				
工事費計		式	1				

一式当り内訳書

単価使用年月	2019.06
歩掛適用年月	2019.06
労務調整係数	1.000-00000　0.0　0

内　1号	ｱﾝｶｰ工材料費(ｱﾝｶｰ)

名称・規格	条件	単位	数量	単価	金額	数量・金額増減	摘要
引張鋼材(φ15.2)		kg	3,610.7				
ｳｪｯｼﾞ		個	150				
ｱﾝｶｰﾃﾞｨｽｸ		個	30				
ｼﾞｮｲﾝﾄ管		個	30				
止水部材		組	30				
防錆ｷｬｯﾌﾟ		個	30				
定着長部ｽﾍﾟｰｻｰ		個	120				
先端ｷｬｯﾌﾟ		個	30				
ｲﾝｼｭﾛｯｸﾀｲ		本	270				
ｸﾞﾗｳﾄ注入ﾎｰｽ		m	655.9				
ｸﾞﾗｳﾄ止めｷｬｯﾌﾟ		個	150				
頭部防錆材		kg	120				

一式当り内訳書

単価使用年月	2019.06
歩掛適用年月	2019.06
労務調整係数	1.000-00000　0.0　0

内　1号	ｱﾝｶｰ工材料費(ｱﾝｶｰ)						
名称・規格	条件	単位	数量	単価	金額	数量・金額増減	摘要
結束ﾃｰﾌﾟ		個	5				
ｱﾝｶｰ角度調整台座		組	30				
合計							

一式当り内訳書

単価使用年月	2019.06
歩掛適用年月	2019.06
労務調整係数	1.000-00000　0.0　0

内　2号	1号石積工	t=20cm

名称・規格	条件	単位	数量	単価	金額	数量・金額増減	摘要
ｺﾝｸﾘｰﾄ	無筋･鉄筋構造物,ｺﾝｸﾘｰﾄﾎﾟﾝﾌﾟ車打設,18-8-25(高炉),10m3以上100m3未満,一般養生,60m以下,全ての費用	m3	2.4				
型枠	一般型枠,均しｺﾝｸﾘｰﾄ	m2	8.1				
拾石積(裏石積)	厚さ20cm,18- 8-40 高炉,割栗石150-200mm	m2	204.6				単　38号
目地板	瀝青繊維質目地板t=10	m2	4.2				
硬質塩化ﾋﾞﾆﾙ管(一般管) VP-65		m	17.3				
吸出し防止材設置	点在	m2	6.2				
足場工	単管傾斜足場,不要,標準(1.0)	掛m2	198				単　37号
合計							

一式当り内訳書

単価使用年月	2019.06
歩掛適用年月	2019.06
労務調整係数	1.000-00000　0.0　0

内　3号	2号石積工	t=20cm

名称・規格	条件	単位	数量	単価	金額	数量・金額増減	摘要
ｺﾝｸﾘｰﾄ	無筋･鉄筋構造物,ｺﾝｸﾘｰﾄﾎﾟﾝﾌﾟ車打設,18-8-25(高炉),10m3以上100m3未満,一般養生,60m以下,全ての費用	m3	2.3				
型枠	一般型枠,均しｺﾝｸﾘｰﾄ	m2	7.5				
拾石積(裏石積)	厚さ20cm,18- 8-40 高炉,割栗石150-200mm	m2	233.5				単　38号
目地板	瀝青繊維質目地板t=10	m2	5				
硬質塩化ﾋﾞﾆﾙ管(一般管) VP-65		m	19.5				
吸出し防止材設置	点在	m2	7				
足場工	単管傾斜足場,不要,標準(1.0)	掛m2	225				単　37号
合計							

一式当り内訳書

単価使用年月	2019.06
歩掛適用年月	2019.06
労務調整係数	1.000-00000　0.0　0

内　4号	現場打水路工(ｱﾝｶｰ部)

名称・規格	条件	単位	数量	単価	金額	数量・金額増減	摘要
基礎砕石	12.5cmを超え17.5cm以下,再生ｸﾗｯｼｬﾗﾝ 40～0,全ての費用	m2	37.9				
ｺﾝｸﾘｰﾄ	小型構造物,ﾊﾞｯｸﾎｳ(ｸﾚｰﾝ機能付)打設,18-8-25(高炉),一般養生,全ての費用	m3	5.6				
型枠	一般型枠,小型構造物	m2	22.8				
型枠	撤去しない埋設型枠,支承部･連結部	m2	7.5				
目地板	瀝青繊維質目地板t=10	m2	0.3				
ｺﾙｹﾞｰﾄﾌﾘｭｰﾑ	据付,350×350mm,全ての費用	m	42.6				
1号巻込みｺﾝｸﾘｰﾄ		箇所	2				単　39号
2号巻込みｺﾝｸﾘｰﾄ		箇所	2				単　40号
3号巻込みｺﾝｸﾘｰﾄ		箇所	1				単　41号
平張ｺﾝｸﾘｰﾄ		m2	45.7				単　42号
合計							

一式当り内訳書

単価使用年月	2019.06
歩掛適用年月	2019.06
労務調整係数	1.000-00000　0.0　0

内　5号	現場打水路工(流末部)

名称・規格	条件	単位	数量	単価	金額	数量・金額増減	摘要
平張ｺﾝｸﾘｰﾄ		m2	12.7				単　43号
3号石積工		m2	26.6				単　44号
4号石積工		m2	9.8				単　45号
3号水路工		m	32.6				単　46号
流末処理工		箇所	1				単　47号
落差工		箇所	1				単　48号
合計							

1次単価表

単価使用年月	2019.06
歩掛適用年月	2019.06
労務調整係数	1.000-00000　0.0　0

単　1号	掘削	土質:土砂,施工方法:片切掘削	単位	m3	単位数量	1	単価	

名称・規格	条件	単位	数量	単価	金額	摘要
掘削	土砂,片切掘削	m3	1			
合計						
単価						円／m3

1次単価表

単価使用年月	2019.06
歩掛適用年月	2019.06
労務調整係数	1.000-00000　0.0　0

単　2号	盛土(流用土)	施工幅員:2.5m以上4.0m未満	単位	m3	単位数量	1	単価	

名称・規格	条件	単位	数量	単価	金額	摘要
路体(築堤)盛土	2.5m以上4.0m未満	m3	1			
合計						
単価						円／m3

1次単価表

単価使用年月	2019.06
歩掛適用年月	2019.06
労務調整係数	1.000-00000　0.0　0

単　3号	盛土(流用土)	施工幅員:2.5m未満	単位	m3	単位数量	1	単価	

名称・規格	条件	単位	数量	単価	金額	摘要
路体(築堤)盛土	2.5m未満	m3	1			
合計						
単価						円／m3

1次単価表

単価使用年月	2019.06
歩掛適用年月	2019.06
労務調整係数	1.000-00000　0.0　0

単　4号	法面整形(切土部)	現場制約:無し,土質:ﾚｷ質土、砂及び砂質土、粘性土	単位	m2	単位数量	1	単価	

名称・規格	条件	単位	数量	単価	金額	摘要
法面整形	切土部,無し,ﾚｷ質土、砂及び砂質土、粘性土,全ての費用	m2	1			
合計						
単価						円／m2

1次単価表

単価使用年月	2019.06
歩掛適用年月	2019.06
労務調整係数	1.000-00000　0.0　0

単　5号	土砂等運搬	土質:土砂(岩塊･玉石混り土含む)	単位	m3	単位数量	1	単価	

名称・規格	条件	単位	数量	単価	金額	摘要
土砂等運搬	標準,ﾊﾞｯｸﾎｳ山積0.8m3(平積0.6m3),土砂(岩塊･玉石混り土含む),無し,9.5km以下	m3	1			
合計						
単価						円／m3

1次単価表

単価使用年月	2019.06
歩掛適用年月	2019.06
労務調整係数	1.000-00000　0.0　0

単　6号	残土等処分		単位	m3	単位数量	1	単価	

名称・規格	条件	単位	数量	単価	金額	摘要
残土等処分		m3	1			
合計						
単価						円／m3

1次単価表

単価使用年月	2019.06
歩掛適用年月	2019.06
労務調整係数	1.000-00000　0.0　0

単　7号	植生ﾏｯﾄ	工種区分:植生ﾏｯﾄ工,施工規模:500m2未満	単位	m2	単位数量	1	単価	

名称・規格	条件	単位	数量	単価	金額	摘要
人力施工による植生工	植生ﾏｯﾄ工,500m2未満,無	m2	1			単　34号
合計						
単価						円／m2

1次単価表

単価使用年月	2019.06
歩掛適用年月	2019.06
労務調整係数	1.000-00000　0.0　0

単　8号	削孔(ｱﾝｶｰ) 土質:ｺﾝｸﾘｰﾄ	削孔長:6m,杭径:115mm,杭長:0m,杭打込長(掘削長):0m	単位	m	単位数量	1	単価	

名称・規格	条件	単位	数量	単価	金額	摘要
削孔(ｱﾝｶｰ)	有り(ｽｷｯﾄﾞ型),二重管方式,115mm,硬岩	m	1			
合計						
単価						円／m

1次単価表

単価使用年月	2019.06
歩掛適用年月	2019.06
労務調整係数	1.000-00000　0.0　0

単　9号	削孔(ｱﾝｶｰ) 土質:土砂	削孔長:416m,杭径:115mm,杭長:0m, 杭打込長(掘削長):0m	単位	m	単位数量	1	単価	

名称・規格	条件	単位	数量	単価	金額	摘要
削孔(ｱﾝｶｰ)	有り(ｽｷｯﾄﾞ型),二重管方式,115mm,ﾚｷ質土	m	1			
合計						
単価						円／m

1次単価表

単価使用年月	2019.06
歩掛適用年月	2019.06
労務調整係数	1.000-00000　0.0　0

単　10号	削孔(ｱﾝｶｰ) 土質:軟岩	削孔長:180m,杭径:115mm,杭長:0m, 杭打込長(掘削長):0m	単位	m	単位数量	1	単価	

名称・規格	条件	単位	数量	単価	金額	摘要
削孔(ｱﾝｶｰ)	有り(ｽｷｯﾄﾞ型),二重管方式,115mm, 軟岩	m	1			
合計						
単価						円／m

1次単価表

単価使用年月	2019.06
歩掛適用年月	2019.06
労務調整係数	1.000-00000　0.0　0

単　11号	ｱﾝｶｰ鋼材加工･組立･挿入･緊張･定着･頭部処	ｱﾝｶｰ鋼材数量:L=656m,3611kg	単位	本	単位数量	1	単価	

名称・規格	条件	単位	数量	単価	金額	摘要
ｱﾝｶｰ鋼材加工･組立･挿入 緊張･定着･頭部処理(ｱﾝｶｰ)	二重防食,PC鋼線より線,10mを超える,400<=f<1300kN,有り	本	1			
合計						
単価						円／本

1次単価表

単価使用年月	2019.06
歩掛適用年月	2019.06
労務調整係数	1.000-00000　0.0　0

単　12号	ｸﾞﾗｳﾄ注入	注入材規格:ｾﾒﾝﾄﾍﾟｰｽﾄ,圧縮強度:24 N/mm2	単位	m3	単位数量	1	単価	

名称・規格	条件	単位	数量	単価	金額	摘要
ｸﾞﾗｳﾄ注入(ｱﾝｶｰ)		m3	1			
合計						
単価						円／m3

１次単価表

単価使用年月	2019.06
歩掛適用年月	2019.06
労務調整係数	1.000-00000　0.0　0

単　13号	ﾎﾞｰﾘﾝｸﾞﾏｼﾝ移設		単位	回	単位数量	1	単価	
名称・規格		条件	単位	数量	単価	金額	摘要	
ﾎﾞｰﾘﾝｸﾞﾏｼﾝ移設(ｱﾝｶｰ)		標準	回	1				
合計								
単価							円／回	

１次単価表

単価使用年月	2019.06
歩掛適用年月	2019.06
労務調整係数	1.000-00000　0.0　0

単　14号	足場(ｱﾝｶｰ)		単位	空m3	単位数量	1	単価	
名称・規格		条件	単位	数量	単価	金額	摘要	
足場(ｱﾝｶｰ)		標準	空m3	1				
合計								
単価							円／空m3	

1次単価表

単価使用年月	2019.06
歩掛適用年月	2019.06
労務調整係数	1.000-00000　0.0　0

単　15号	1号受圧板工	2600×2600×600	単位	基	単位数量	1	単価	

名称・規格	条件	単位	数量	単価	金額	摘要
ｺﾝｸﾘｰﾄ	無筋･鉄筋構造物,ｺﾝｸﾘｰﾄﾎﾟﾝﾌﾟ車打設,24-12-25(20)(高炉),10m3以上100m3未満,一般養生,60m以下,全ての	m3	4.06			
型枠	一般型枠,鉄筋･無筋構造物	m2	9.88			
鉄筋工[市場単価]	SD345 D13,一般構造物,10t未満,無,無,無,無,補正無(鉄筋割合10%未満含む),補正無(一般構造物)	t	0.112			単　35号
鉄筋工[市場単価]	SD345 D16～25,一般構造物,10t未満,無,無,無,無,補正無(鉄筋割合10%未満含む),補正無(一般構造物)	t	0.152			単　36号
足場工	単管傾斜足場,不要,標準(1.0)	掛m2	6.76			単　37号
硬質塩化ﾋﾞﾆﾙ管(薄肉管) VU-150		m	0.6			
ｺﾝｸﾘｰﾄ	無筋･鉄筋構造物,ｺﾝｸﾘｰﾄﾎﾟﾝﾌﾟ車打設,18-8-25(高炉),10m3以上100m3未満,一般養生,60m以下,全ての費用	m3	0.17			
型枠	一般型枠,均しｺﾝｸﾘｰﾄ	m2	0.39			
基面整正		m2	1.7			
合計						
単価						円／基

1次単価表

単価使用年月	2019.06
歩掛適用年月	2019.06
労務調整係数	1.000-00000　0.0　0

単　16号	2号受圧板工	2600×2600×600	単位	基	単位数量	1	単価	

名称・規格	条件	単位	数量	単価	金額	摘要
ｺﾝｸﾘｰﾄ	無筋・鉄筋構造物,ｺﾝｸﾘｰﾄﾎﾟﾝﾌﾟ車打設,24-12-25(20)(高炉),10m3以上100m3未満,一般養生,60m以下,全ての	m3	4.06			
型枠	一般型枠,鉄筋・無筋構造物	m2	9.88			
鉄筋工[市場単価]	SD345 D13,一般構造物,10t未満,無,無,無,無,補正無(鉄筋割合10%未満含む),補正無(一般構造物)	t	0.112			単　35号
鉄筋工[市場単価]	SD345 D16～25,一般構造物,10t未満,無,無,無,無,補正無(鉄筋割合10%未満含む),補正無(一般構造物)	t	0.152			単　36号
足場工	単管傾斜足場,不要,標準(1.0)	掛m2	6.76			単　37号
硬質塩化ﾋﾞﾆﾙ管(薄肉管) VU-150		m	0.6			
ｺﾝｸﾘｰﾄ	無筋・鉄筋構造物,ｺﾝｸﾘｰﾄﾎﾟﾝﾌﾟ車打設,18-8-25(高炉),10m3以上100m3未満,一般養生,60m以下,全ての費用	m3	0.17			
型枠	一般型枠,均しｺﾝｸﾘｰﾄ	m2	0.39			
基面整正		m2	1.7			
合計						
単価						円／基

1次単価表

単価使用年月	2019.06
歩掛適用年月	2019.06
労務調整係数	1.000-00000　0.0　0

単　17号	3号受圧板工	2600×2600×600	単位	基	単位数量	1	単価	

名称・規格	条件	単位	数量	単価	金額	摘要
ｺﾝｸﾘｰﾄ	無筋・鉄筋構造物,ｺﾝｸﾘｰﾄﾎﾟﾝﾌﾟ車打設,24-12-25(20)(高炉),10m3以上100m3未満,一般養生,60m以下,全ての	m3	4.06			
型枠	一般型枠,鉄筋・無筋構造物	m2	9.88			
鉄筋工[市場単価]	SD345 D13,一般構造物,10t未満,無,無,無,無,補正無(鉄筋割合10%未満含む),補正無(一般構造物)	t	0.112			単　35号
鉄筋工[市場単価]	SD345 D16～25,一般構造物,10t未満,無,無,無,無,補正無(鉄筋割合10%未満含む),補正無(一般構造物)	t	0.152			単　36号
足場工	単管傾斜足場,不要,標準(1.0)	掛m2	6.76			単　37号
硬質塩化ﾋﾞﾆﾙ管(薄肉管) VU-150		m	0.6			
ｺﾝｸﾘｰﾄ	無筋・鉄筋構造物,ｺﾝｸﾘｰﾄﾎﾟﾝﾌﾟ車打設,18-8-25(高炉),10m3以上100m3未満,一般養生,60m以下,全ての費用	m3	0.17			
型枠	一般型枠,均しｺﾝｸﾘｰﾄ	m2	0.39			
基面整正		m2	1.7			
合計						
単価						円／基

1次単価表

単価使用年月	2019.06
歩掛適用年月	2019.06
労務調整係数	1.000-00000　0.0　0

単　18号	4号受圧板工	2600×2600×600	単位	基	単位数量	1	単価	

名称・規格	条件	単位	数量	単価	金額	摘要
ｺﾝｸﾘｰﾄ	無筋・鉄筋構造物,ｺﾝｸﾘｰﾄﾎﾟﾝﾌﾟ車打設,24-12-25(20)(高炉),10m3以上100m3未満,一般養生,60m以下,全ての	m3	4.06			
型枠	一般型枠,鉄筋・無筋構造物	m2	9.88			
鉄筋工[市場単価]	SD345 D13,一般構造物,10t未満,無,無,無,無,補正無(鉄筋割合10%未満含む),補正無(一般構造物)	t	0.112			単　35号
鉄筋工[市場単価]	SD345 D16～25,一般構造物,10t未満,無,無,無,無,補正無(鉄筋割合10%未満含む),補正無(一般構造物)	t	0.152			単　36号
足場工	単管傾斜足場,不要,標準(1.0)	掛m2	6.76			単　37号
硬質塩化ﾋﾞﾆﾙ管(薄肉管) VU-150		m	0.6			
ｺﾝｸﾘｰﾄ	無筋・鉄筋構造物,ｺﾝｸﾘｰﾄﾎﾟﾝﾌﾟ車打設,18-8-25(高炉),10m3以上100m3未満,一般養生,60m以下,全ての費用	m3	0.17			
型枠	一般型枠,均しｺﾝｸﾘｰﾄ	m2	0.39			
基面整正		m2	1.7			
合計						
単価						円／基

１次単価表

単価使用年月	2019.06
歩掛適用年月	2019.06
労務調整係数	1.000-00000　0.0　0

単　19号	床掘り	土質:土砂	単位	m3	単位数量	1	単価	

名称・規格	条件	単位	数量	単価	金額	摘要
床掘り	土砂,上記以外(小規模),全ての費用	m3	1			
合計						
単価						円／m3

１次単価表

単価使用年月	2019.06
歩掛適用年月	2019.06
労務調整係数	1.000-00000　0.0　0

単　20号	埋戻	土質：土砂	単位	m3	単位数量	1	単価	

名称・規格	条件	単位	数量	単価	金額	摘要
埋戻し	最大埋戻幅1m未満	m3	1			
合計						
単価						円／m3

１次単価表

単価使用年月	2019.06
歩掛適用年月	2019.06
労務調整係数	1.000-00000　0.0　0

単　21号	床掘り	土質:土砂	単位	m3	単位数量	1	単価	

名称・規格	条件	単位	数量	単価	金額	摘要
床掘り	土砂,上記以外(小規模),全ての費用	m3	1			
合計						
単価						円／m3

１次単価表

単価使用年月	2019.06
歩掛適用年月	2019.06
労務調整係数	1.000-00000　0.0　0

単　22号	埋戻し	土質:土砂	単位	m3	単位数量	1	単価	

名称・規格	条件	単位	数量	単価	金額	摘要
埋戻し	最大埋戻幅1m未満	m3	1			
合計						
単価						円／m3

１次単価表

単価使用年月	2019.06
歩掛適用年月	2019.06
労務調整係数	1.000-00000　0.0　0

単　23号	1号集水枡	400×400×500	単位	箇所	単位数量	1	単価	

名称・規格	条件	単位	数量	単価	金額	摘要
基礎砕石	12.5cmを超え17.5cm以下,再生ｸﾗｯｼｬﾗﾝ 40～0,全ての費用	m2	0.6			
ｺﾝｸﾘｰﾄ	小型構造物,ﾊﾞｯｸﾎｳ(ｸﾚｰﾝ機能付)打設,18-8-25(高炉),一般養生,全ての費用	m3	0.24			
型枠	一般型枠,小型構造物	m2	2.41			
型枠	撤去しない埋設型枠,支承部･連結部	m2	0.46			
合計						
単価						円／箇所

1次単価表

単価使用年月	2019.06
歩掛適用年月	2019.06
労務調整係数	1.000-00000　0.0　0

単　24号	3号集水枡	500×500×750	単位	箇所	単位数量	1	単価	

名称・規格	条件	単位	数量	単価	金額	摘要
床掘り	土砂,上記以外(小規模),全ての費用	m3	7			
埋戻し	最大埋戻幅1m未満	m3	6.3			
ｺﾝｸﾘｰﾄ	小型構造物,ﾊﾞｯｸﾎｳ(ｸﾚｰﾝ機能付)打設,18-8-25(高炉),一般養生,全ての費用	m3	0.34			
型枠	一般型枠,小型構造物	m2	4			
基礎砕石	17.5cmを超え20.0cm以下,再生ｸﾗｯｼｬﾗﾝ 40～0,全ての費用	m2	0.8			
蓋板設置		組	1			単　49号
合計						
単価						円／箇所

1次単価表

単価使用年月	2019.06
歩掛適用年月	2019.06
労務調整係数	1.000-00000　0.0　0

単　25号	4号集水枡	600×600×1100	単位	箇所	単位数量	1	単価	

名称・規格	条件	単位	数量	単価	金額	摘要
床掘り	土砂,上記以外(小規模),全ての費用	m3	16.2			
埋戻し	最大埋戻幅1m未満	m3	14.7			
ｺﾝｸﾘｰﾄ	小型構造物,ﾊﾞｯｸﾎｳ(ｸﾚｰﾝ機能付)打設,18-8-40(高炉),一般養生,全ての費用	m3	0.75			
型枠	一般型枠,小型構造物	m2	6.9			
基礎砕石	17.5cmを超え20.0cm以下,再生ｸﾗｯｼｬﾗﾝ 40～0,全ての費用	m2	1.2			
合計						
単価						円／箇所

１次単価表

単価使用年月	2019.06
歩掛適用年月	2019.06
労務調整係数	1.000-00000　0.0　0

単　26号	5号集水枡	600×600×1000	単位	箇所	単位数量	1	単価	

名称・規格	条件	単位	数量	単価	金額	摘要
床掘り	土砂,上記以外(小規模),全ての費用	m3	6.3			
埋戻し	最大埋戻幅1m未満	m3	5.2			
ｺﾝｸﾘｰﾄ	小型構造物,ﾊﾞｯｸﾎｳ(ｸﾚｰﾝ機能付)打設,18-8-25(高炉),一般養生,全ての費用	m3	0.5			
型枠	一般型枠,小型構造物	m2	6			
基礎砕石	17.5cmを超え20.0cm以下,再生ｸﾗｯｼｬﾗﾝ 40～0,全ての費用	m2	1			
合計						
単価						円／箇所

1次単価表

単価使用年月	2019.06
歩掛適用年月	2019.06
労務調整係数	1.000-00000　0.0　0

単　27号	床掘り	土質:土砂	単位	m3	単位数量	1	単価	

名称・規格	条件	単位	数量	単価	金額	摘要
床掘り	土砂,上記以外(小規模),全ての費用	m3	1			
合計						
単価						円／m3

1次単価表

単価使用年月	2019.06
歩掛適用年月	2019.06
労務調整係数	1.000-00000　0.0　0

単　28号	ﾎﾞｰﾘﾝｸﾞ	施工場所:地表,土質区分:ﾚｷ質土,呼び径:径90mm	単位	m	単位数量	1	単価	

名称・規格	条件	単位	数量	単価	金額	摘要
ﾎﾞｰﾘﾝｸﾞ	地表,ﾚｷ質土,φ90mm,50m/本以下	m	1			
合計						
単価						円／m

1次単価表

単価使用年月	2019.06
歩掛適用年月	2019.06
労務調整係数	1.000-00000　0.0　0

単　29号	ﾎﾞｰﾘﾝｸﾞ	施工場所:地表,土質区分:軟岩,呼び径:径90mm	単位	m	単位数量	1	単価	

名称・規格	条件	単位	数量	単価	金額	摘要
ﾎﾞｰﾘﾝｸﾞ	地表,軟岩,φ90mm,50m/本以下	m	1			
合計						
単価						円／m

1次単価表

単価使用年月	2019.06
歩掛適用年月	2019.06
労務調整係数	1.000-00000　0.0　0

単　30号	保孔管	施工場所:地表VP,ｽﾄﾚｰﾅ現場加工:無し,保孔管材質･種類(VPの場合):各種,保孔管材質･種類(各種の場合):V	単位	m	単位数量	1	単価	

名称・規格	条件	単位	数量	単価	金額	摘要
保孔管	地表,VP,無し,工場加工品,各種	m	1			
合計						
単価						円／m

1次単価表

単価使用年月	2019.06
歩掛適用年月	2019.06
労務調整係数	1.000-00000　0.0　0

単　31号	保孔管	施工場所:地表VP,ｽﾄﾚｰﾅ現場加工:無し,保孔管材質･種類(VPの場合):各種,保孔管材質･種類(各種の場合):V	単位	m	単位数量	1	単価	

名称・規格	条件	単位	数量	単価	金額	摘要
保孔管	地表,VP,無し,工場加工品,各種	m	1			
合計						
単価						円／m

1次単価表

単価使用年月	2019.06
歩掛適用年月	2019.06
労務調整係数	1.000-00000　0.0　0

単　32号	足場		単位	空m3	単位数量	1	単価	

名称・規格	条件	単位	数量	単価	金額	摘要
足場(地表)	傾斜地,標準	空m3	1			
合計						
単価						円／空m3

1次単価表

単価使用年月	2019.06
歩掛適用年月	2019.06
労務調整係数	1.000-00000　0.0　0

単　33号	孔口処理工		単位	箇所	単位数量	7	単価	

名称・規格	条件	単位	数量	単価	金額	摘要
基礎砕石	12.5cmを超え17.5cm以下,再生ｸﾗｯｼｬﾗﾝ 40～0,全ての費用	m2	4.6			
ｺﾝｸﾘｰﾄ	無筋・鉄筋構造物,ｺﾝｸﾘｰﾄﾎﾟﾝﾌﾟ車打設,18-8-40(高炉),10m3以上100m3未満,一般養生,60m以下,全ての費用	m3	3.6			
型枠	一般型枠,鉄筋・無筋構造物	m2	17.3			
型枠	撤去しない埋設型枠,支承部・連結部	m2	1.3			
拾石積(裏石積)	厚さ15cm,18- 8-40 高炉,割栗石 50-150mm	m2	4.5			単　50号
拾石積(裏石積)	厚さ20cm,18- 8-40 高炉,割栗石150-200mm	m2	25.4			単　38号
硬質塩化ﾋﾞﾆﾙ管(一般管) VP-65		m	4.9			
硬質塩化ﾋﾞﾆﾙ管 VP-75,エルボ45°		個	7			
硬質塩化ﾋﾞﾆﾙ管(一般管) VP-75		m	28			
合計						
単価						円／箇所

２次単価表

単価使用年月	2019.06
歩掛適用年月	2019.06
労務調整係数	1.000-00000　0.0　0

単　34号	人力施工による植生工	植生ﾏｯﾄ工,500m2未満,無	単位	m2	単位数量	1	単価	

名称・規格	条件	単位	数量	単価	金額	摘要
法面工(植生ﾏｯﾄ) 肥料袋付		m2	1			
諸雑費(まるめ)		式	1			
合計						
単価						円／m2

２次単価表

単価使用年月	2019.06
歩掛適用年月	2019.06
労務調整係数	1.000-00000　0.0　0

単　35号	鉄筋工[市場単価]	SD345 D13,一般構造物,10t未満,無,無,無,無,補正無(鉄筋割合10%未満含む),補正無(一般構造物)	単位	t	単位数量	1	単価	

名称・規格	条件	単位	数量	単価	金額	摘要
鉄筋ｺﾝｸﾘｰﾄ用棒鋼 SD345 D13		t	1.03			
鉄筋工 加工･組立共 一般構造物		t	1			
諸雑費(まるめ)		式	1			
合計						
単価						円／t

２次単価表

単価使用年月	2019.06
歩掛適用年月	2019.06
労務調整係数	1.000-00000　0.0　0

単　36号	鉄筋工[市場単価]	SD345 D16～25,一般構造物,10t未満,無,無,無,無,補正無(鉄筋割合10%未満含む),補正無(一般構造物)	単位	t	単位数量	1	単価	

名称・規格	条件	単位	数量	単価	金額	摘要
鉄筋ｺﾝｸﾘｰﾄ用棒鋼 SD345 D16～25		t	1.03			
鉄筋工 加工･組立共 一般構造物		t	1			
諸雑費(まるめ)		式	1			
合計						
単価						円／t

２次単価表

単価使用年月	2019.06
歩掛適用年月	2019.06
労務調整係数	1.000-00000　0.0　0

単　37号	足場工	単管傾斜足場,不要,標準(1.0)	単位	掛m2	単位数量	100	単価	

名称・規格	条件	単位	数量	単価	金額	摘要
土木一般世話役		人				
とび工		人				
普通作業員		人				
ﾗﾌﾃﾚｰﾝｸﾚｰﾝ[油圧伸縮ｼﾞﾌﾞ型] 25t吊		日	0.8			
諸雑費(率+まるめ)		式	1			
合計						
単価						円／掛m2

２次単価表

単価使用年月	2019.06
歩掛適用年月	2019.06
労務調整係数	1.000-00000　0.0　0

単　38号	拾石積(裏石積)	厚さ20cm,18- 8-40 高炉,割栗石150-200mm	単位	m2	単位数量	50	単価	

名称・規格	条件	単位	数量	単価	金額	摘要
割栗石 150-200mm		m3	11.4			
生ｺﾝｸﾘｰﾄ 18-8-40 高炉		m3	1.7			
土木一般世話役		人				
普通作業員		人				
合計						
単価						円／m2

２次単価表

単価使用年月	2019.06
歩掛適用年月	2019.06
労務調整係数	1.000-00000　0.0　0

単　39号	1号巻込みｺﾝｸﾘｰﾄ		単位	箇所	単位数量	1	単価	

名称・規格	条件	単位	数量	単価	金額	摘要
基礎砕石	7.5cmを超え12.5cm以下,再生ｸﾗｯｼｬﾗﾝ 40～0,全ての費用	m2	0.48			
ｺﾝｸﾘｰﾄ	小型構造物,ﾊﾞｯｸﾎｳ(ｸﾚｰﾝ機能付)打設,18-8-25(高炉),一般養生,全ての費用	m3	0.1			
型枠	一般型枠,小型構造物	m2	0.34			
合計						
単価						円／箇所

２次単価表

単価使用年月	2019.06
歩掛適用年月	2019.06
労務調整係数	1.000-00000　0.0　0

単　40号	2号巻込みｺﾝｸﾘｰﾄ		単位	箇所	単位数量	1	単価	

名称・規格	条件	単位	数量	単価	金額	摘要
基礎砕石	7.5cmを超え12.5cm以下,再生ｸﾗｯｼｬﾗﾝ 40～0,全ての費用	m2	0.39			
ｺﾝｸﾘｰﾄ	小型構造物,ﾊﾞｯｸﾎｳ(ｸﾚｰﾝ機能付)打設,18-8-25(高炉),一般養生,全ての費用	m3	0.07			
型枠	一般型枠,小型構造物	m2	0.48			
合計						
単価						円／箇所

２次単価表

単価使用年月	2019.06
歩掛適用年月	2019.06
労務調整係数	1.000-00000　0.0　0

単　41号	3号巻込みｺﾝｸﾘｰﾄ		単位	箇所	単位数量	1	単価	

名称・規格	条件	単位	数量	単価	金額	摘要
基礎砕石	7.5cmを超え12.5cm以下,再生ｸﾗｯｼｬﾗﾝ 40～0,全ての費用	m2	0.36			
ｺﾝｸﾘｰﾄ	小型構造物,ﾊﾞｯｸﾎｳ(ｸﾚｰﾝ機能付)打設,18-8-25(高炉),一般養生,全ての費用	m3	0.09			
型枠	一般型枠,小型構造物	m2	0.48			
合計						
単価						円／箇所

２次単価表

単価使用年月	2019.06
歩掛適用年月	2019.06
労務調整係数	1.000-00000　0.0　0

単　42号	平張ｺﾝｸﾘｰﾄ		単位	m2	単位数量	10	単価	

名称・規格	条件	単位	数量	単価	金額	摘要
ｺﾝｸﾘｰﾄ	無筋･鉄筋構造物,ｺﾝｸﾘｰﾄﾎﾟﾝﾌﾟ車打設,18-8-25(高炉),10m3以上100m3未満,一般養生,60m以下,全ての費用	m3	1			
基礎砕石	7.5cmを超え12.5cm以下,再生ｸﾗｯｼｬﾗﾝ 40～0,全ての費用	m2	10			
合計						
単価						円／m2

２次単価表

単価使用年月	2019.06
歩掛適用年月	2019.06
労務調整係数	1.000-00000　0.0　0

単　43号	平張ｺﾝｸﾘｰﾄ		単位	m2	単位数量	12.7	単価	

名称・規格	条件	単位	数量	単価	金額	摘要
ｺﾝｸﾘｰﾄ	無筋･鉄筋構造物,ｺﾝｸﾘｰﾄﾎﾟﾝﾌﾟ車打設,18-8-25(高炉),10m3以上100m3未満,一般養生,60m以下,全ての費用	m3	1.27			
型枠	一般型枠,鉄筋･無筋構造物	m2	0.9			
基礎砕石	17.5cmを超え20.0cm以下,再生ｸﾗｯｼｬﾗﾝ 40～0,全ての費用	m2	12.2			
合計						
単価						円／m2

２次単価表

単価使用年月	2019.06
歩掛適用年月	2019.06
労務調整係数	1.000-00000　0.0　0

単　44号	3号石積工		単位	m2	単位数量	26.6	単価	
名称・規格		条件	単位	数量	単価	金額	摘要	
拾石積(裏石積)		厚さ20cm,18- 8-40 高炉,割栗石150-200mm	m2	26.6			単　38号	
足場工		単管傾斜足場,不要,標準(1.0)	掛m2	26.6			単　37号	
合計								
単価							円／m2	

２次単価表

単価使用年月	2019.06
歩掛適用年月	2019.06
労務調整係数	1.000-00000　0.0　0

単　45号	4号石積工		単位	m2	単位数量	9.8	単価	
名称・規格		条件	単位	数量	単価	金額	摘要	
拾石積(裏石積)		厚さ20cm,18- 8-40 高炉,割栗石150-200mm	m2	9.8			単　38号	
合計								
単価							円／m2	

２次単価表

単価使用年月	2019.06
歩掛適用年月	2019.06
労務調整係数	1.000-00000　0.0　0

単　46号	3号水路工		単位	m	単位数量	10	単価	

名称・規格	条件	単位	数量	単価	金額	摘要
ｺﾝｸﾘｰﾄ	小型構造物,ﾊﾞｯｸﾎｳ(ｸﾚｰﾝ機能付)打設,18-8-25(高炉),一般養生,全ての費用	m3	0.6			
型枠	一般型枠,小型構造物	m2	3			
山腹ｺﾙｹﾞｰﾄﾌﾘｭｰﾑ明暗渠	50m以下,1.0を超え2.0m2以下,標準	m	10			単　51号
単粒度砕石 4号30-20mm		m3	2.52			
遮水ｼｰﾄ 厚1.0+10.0mm		m2	11			
合計						
単価						円／m

２次単価表

単価使用年月	2019.06
歩掛適用年月	2019.06
労務調整係数	1.000-00000　0.0　0

単　47号	流末処理工		単位	箇所	単位数量	1	単価	

名称・規格	条件	単位	数量	単価	金額	摘要
床掘り	土砂,上記以外(小規模),全ての費用	m3	20.5			
埋戻し	最大埋戻幅1m未満	m3	10.9			
ふとんかご	設置,階段式,高さ50cm×幅120cm	m	16			
吸出し防止材 長繊維ﾎﾟﾘｴｽﾃﾙ系不織布t=1.0～1.1mm		m2	23.7			
合計						
単価						円／箇所

２次単価表

単価使用年月	2019.06
歩掛適用年月	2019.06
労務調整係数	1.000-00000　0.0　0

単　48号	落差工		単位	箇所	単位数量	1	単価	

名称・規格	条件	単位	数量	単価	金額	摘要
床掘り	土砂,上記以外(小規模),全ての費用	m3	15.2			
埋戻し	最大埋戻幅1m未満	m3	11.3			
ｺﾝｸﾘｰﾄ	無筋･鉄筋構造物,ｺﾝｸﾘｰﾄﾎﾟﾝﾌﾟ車打設,18-8-40(高炉),10m3以上100m3未満,一般養生,60m以下,全ての費用	m3	3.75			
型枠	一般型枠,鉄筋･無筋構造物	m2	11.7			
足場工	単管傾斜足場,不要,標準(1.0)	掛m2	9.7			単　37号
ｺﾝｸﾘｰﾄ	小型構造物,ﾊﾞｯｸﾎｳ(ｸﾚｰﾝ機能付)打設,18-8-25(高炉),一般養生,全ての費用	m3	0.19			
型枠	一般型枠,小型構造物	m2	2.2			
ｺﾙｹﾞｰﾄﾌﾘｭｰﾑ ｺﾙｹﾞｰﾄﾌﾘｭｰﾑ,400×400,t=1.6		m	1.4			
ｱﾝｶｰﾎﾞﾙﾄ M10		個	8			
合計						
単価						円／箇所

２次単価表

単価使用年月	2019.06
歩掛適用年月	2019.06
労務調整係数	1.000-00000　0.0　0

単　49号	蓋板設置		単位	組	単位数量	1	単価	

名称・規格	条件	単位	数量	単価	金額	摘要
蓋設置	200kg以下	組	1			
ｸﾞﾚｰﾁﾝｸﾞ(500用,T-2)		組	1			
合計						
単価						円／組

２次単価表

単価使用年月	2019.06
歩掛適用年月	2019.06
労務調整係数	1.000-00000　0.0　0

単　50号	拾石積(裏石積)	厚さ15cm,18- 8-40 高炉,割栗石 50 -150mm	単位	m2	単位数量	50	単価	

名称・規格	条件	単位	数量	単価	金額	摘要
割栗石 50-150mm		m3	8.6			
生ｺﾝｸﾘｰﾄ 18-8-40 高炉		m3	1.6			
土木一般世話役		人				
普通作業員		人				
合計						
単価						円／m2

3次単価表

単価使用年月	2019.06
歩掛適用年月	2019.06
労務調整係数	1.000-00000　0.0　0

単　51号	山腹ｺﾙｹﾞｰﾄﾌﾘｭｰﾑ明暗渠	50m以下,1.0を超え2.0m2以下,標準	単位	m	単位数量	10	単価	

名称・規格	条件	単位	数量	単価	金額	摘要
土木一般世話役		人				
特殊作業員		人				
普通作業員		人				
ｺﾙｹﾞｰﾄﾌﾘｭｰﾑ ｺﾙｹﾞｰﾄﾌﾘｭｰﾑ,350×350,t=1.6		m	10			
暗渠排水管 高密度ﾎﾟﾘｴﾁﾚﾝ管(ﾀﾞﾌﾞﾙ構造).φ100		m	10.1			
ﾊﾞｯｸﾎｳ運転	標準	日	0.806			単　52号
諸雑費(率+まるめ)		式	1			
合計						
単価						円／m

4次単価表

単価使用年月	2019.06
歩掛適用年月	2019.06
労務調整係数	1.000-00000　0.0　0

単　52号	ﾊﾞｯｸﾎｳ運転	標準	単位	日	単位数量	1	単価	

名称・規格	条件	単位	数量	単価	金額	摘要
運転手(特殊)		人				
軽油 1.2号		L	39			
ﾊﾞｯｸﾎｳ(ｸﾛｰﾗ)[標準･ｸﾚｰﾝ機能付き] 排ｶﾞｽ型(第2次) 山積0.28m3 1.7t吊	機械条件:供用　持込	供用日				
諸雑費(まるめ)		式	1			
合計						
単価						円／日

機労材集計リスト（機械）

工事名	Ｒ１三土　白川地すべり（災関）　三・山城白川　斜面対策工事（臨時措置）					
単価コード	名　称	規　格	単位	数量	金額	摘要
L001010004	ﾊﾞｯｸﾎｳ(ｸﾛｰﾗ)[標準･ｸﾚｰﾝ機能付き]	山積0.8m3(平積0.6m3)2.9t吊	日	1.228	13,648	
L001010007	ﾊﾞｯｸﾎｳ(ｸﾛｰﾗ)[標準]	山積0.8m3(平積0.6m3)	日	0.829	8,296	
L001010010	ﾊﾞｯｸﾎｳ(ｸﾛｰﾗ)超小旋回･ｸﾚｰﾝ機能付	山積0.28m3(平積0.2m3)1.7t吊	日	0.036	299	
L001070002	振動ﾛｰﾗ(舗装用)[ﾊﾝﾄﾞｶﾞｲﾄﾞ式]	運転質量0.8～1.1t	日	1.141	2,224	
L001070011	振動ﾛｰﾗ(舗装用)[搭乗･ｺﾝﾊﾞｲﾝﾄﾞ式]	運転質量3～4t	日	0.056	237	
L001110014	発動発電機[ﾃﾞｨｰｾﾞﾙｴﾝｼﾞﾝ駆動]	125kVA	日	7.96	37,722	
L001130006	ﾗﾌﾃﾚｰﾝｸﾚｰﾝ[油圧伸縮ｼﾞﾌﾞ型]	25t吊	日	11.462	490,526	
L001140051	ｸﾛｰﾗｸﾚｰﾝ[油圧伸縮ｼﾞﾌﾞ型]	4.9t吊	日	1.072	17,460	
L001180001	ﾀﾝﾊﾟ及びﾗﾝﾏ	質量 60～80kg	日	2.613	1,653	
M000101008	ﾌﾞﾙﾄﾞｰｻﾞ[普通･排出ｶﾞｽ対策型(1次基準)]	3t級	供用日	0.036	204	
M000202019	ﾊﾞｯｸﾎｳ(ｸﾛｰﾗ)[標準]	排ｶﾞｽ型(第2次) 山積0.8m3	供用日	0.748	13,835	
M000202028	ﾊﾞｯｸﾎｳ(ｸﾛｰﾗ)[標準]	排ｶﾞｽ型(第1次) 山積0.45m3	供用日	0.996	9,953	
M000202090	ﾊﾞｯｸﾎｳ(ｸﾛｰﾗ型)[標準型･超低騒音型]	排出ｶﾞｽ対策型(第3次基準値) 山積0.8m3	供用日	1.572	33,488	
M000202096	ﾊﾞｯｸﾎｳ(ｸﾛｰﾗ)[後方超小旋回型]	排ｶﾞｽ型(第2次) 山積0.28m3	供用日	7.232	64,856	
M000202100	ﾊﾞｯｸﾎｳ(ｸﾛｰﾗ)[標準･ｸﾚｰﾝ機能付き]	排ｶﾞｽ型(第2次) 山積0.28m3 1.7t吊	供用日	4.098	35,046	
M000301005	ﾀﾞﾝﾌﾟﾄﾗｯｸ[ｵﾝﾛｰﾄﾞ･ﾃﾞｨｰｾﾞﾙ]	10t積級	供用日	9.712	198,418	
M000571004	ｸﾞﾗｳﾄﾎﾟﾝﾌﾟ[横型二連複動ﾋﾟｽﾄﾝ式]	吐出量 200L/分	供用日	9.94	27,929	

機労材集計リスト（機械）

工事名	Ｒ１三土　白川地すべり（災関）　三・山城白川　斜面対策工事（ 臨時措置）					
単価コード	名　称	規　格	単位	数量	金額	摘要
M000601011	ﾎﾞｰﾘﾝｸﾞﾏｼﾝ[ﾛｰﾀﾘﾊﾟｰｶｯｼｮﾝ式]	ｽｷｯﾄﾞ型 55kW級	供用日	48.25	2,571,309	
M000903010	ｺﾝｸﾘｰﾄﾎﾟﾝﾌﾟ車[ﾄﾗｯｸ架装･ﾌﾞｰﾑ式]	圧送能力 90～110m3/h	供用日	2.884	149,278	
	合計額				3,676,381	

見積単価一覧表

工事名	Ｒ１三土　白川地すべり（災関）　三・山城白川　斜面対策工事（臨時措置）			
名称	規格	単位	単価	備考
引張鋼材	φ15.2	kg	680	
ウェッジ		個	1,810	
アンカーディスク	設計アンカー力　Td=650.6kN/本	個	8,400	
ジョイント管	設計アンカー力　Td=650.6kN/本	個	8,060	
防錆キャップ	アルミ仕様 設計アンカー力　Td=650.6kN/本	個	14,400	
定着長部スペーサー	硬質PE仕様 設計アンカー力　Td=650.6kN/本	個	272	
先端キャップ	硬質PE仕様 設計アンカー力　Td=650.6kN/本	個	357	
止水部材	設計アンカー力　Td=650.6kN/本	式	1,060	
インシュロックタイ		本	51	
グラウト注入ホース		m	72	

見積単価一覧表

工事名	Ｒ１三土　白川地すべり（災関）　三・山城白川　斜面対策工事（臨時措置）			
名称	規格	単位	単価	備考
頭部防錆材		kg	892	
グラウト止めキャップ		個	238	
結束テープ		個	1,420	
アンカー角度調整台座	設計アンカー力　Td=650.6kN/本	組	37,250	
処分費	建設残土	m3	1,300	運搬距離　L=9.2km

数量計算書

Ｒ１三土　白川地すべり（災関）　三・山城白川　斜面対策工事（臨時措置）

設計数量総括表

設計書名：Ｒ１三土　白川地すべり（災関）　三・山城白川　斜面対策工事（臨時措置）

事業区分：砂防･地すべり対策
工事区分：斜面対策

工　種	種　別	細　別	規　　格	単位	地すべり対策工	水路工		合　計	摘　　要
土工									
	掘削工								
		片切掘削	土砂	m3	263.9	0.0		263.9	
	盛土工								
		盛土(流用土)	2.5m＜W≦4.0m	m3	3.2	0.0		3.2	
		盛土(流用土)	W＜2.5m	m3	41.7	1.6		43.3	
	法面整形工								
		切土法面整形		m2	0.0	27.9		27.9	
	残土処理工								
		残土等処分	土砂	m3	252.4	39.0		291.4	
法面工									
	植生工								
		植生ﾏｯﾄ		m2	151.4	0.0		151.4	

設計数量総括表

設計書名：Ｒ１三土　白川地すべり（災関）　三・山城白川　斜面対策工事（臨時措置）

事業区分：砂防･地すべり対策
工事区分：斜面対策

工　種	種　別	細　別	規　　格	単位	地すべり対策工	水路工		合　計	摘　　要
	抑止ｱﾝｶｰ工								
		引張鋼材	設計ｱﾝｶｰ力,Td=650.6kN/本	m	655.9	0.0		655.9	
			設計ｱﾝｶｰ力,Td=650.6kN/本	ｋｇ	3,610.7	0.0		3,610.7	
		専用ウェッジ	SCM415	個	150	0		150	
		アンカーディスク	S45C	個	30	0		30	
		孔口スペーサー	硬質PE	個	30	0		30	
		止水ゴム	CR	個	30	0		30	
		防錆キャップ	アルミ合金AC7A	個	30	0		30	
		定着長部ｽﾍﾟｰｻｰ	硬質PE	個	120	0		120	
		先端キャップ	硬質PE	個	30	0		30	
		止水部材	熱収縮チューブ	個	150	0		150	
			ビニールテープ	個	23	0		23	
		ｲﾝｼｭﾛｯｸﾀｲ		本	270	0		270	

設計数量総括表

設計書名：Ｒ１三土　白川地すべり（災関）　三・山城白川　斜面対策工事（臨時措置）

事業区分：砂防･地すべり対策
工事区分：斜面対策

工　種	種　別	細　別	規　　格	単位	地すべり対策工	水路工		合　計	摘　　要
		ｸﾞﾗｳﾄ注入ﾊﾟｲﾌﾟ	外径Φ21.5	m	655.9	0.0		655.9	
		頭部防錆材		kg	120.0	0.0		120.0	
		結束テープ		個	5	0		5	
		グラウト材	セメントペースト	m3	20.61	0.0		20.61	
		角度調整台座	ST台座 ST-200	個	30	0		30	
		補剛板	SS400,亜鉛メッキ,PL-Φ400×28	個	30	0		30	
		ｸﾞﾗｳﾄ止ｷｬｯﾌﾟ		個	150	0		150	
		削孔長	コンクリート（φ115mm）	m	6.0	0.0		6.0	
			土　砂（φ115mm）	m	415.9	0.0		415.9	
			軟　岩（φ115mm）	m	180.0	0.0		180.0	
		足場工	単管、W=4.50m	空m3	910	0		910	
		ﾎﾞｰﾘﾝｸﾞﾏｼﾝ移設		回	1	0		1	

設計数量総括表

設計書名：Ｒ１三土　白川地すべり（災関）　三・山城白川　斜面対策工事（臨時措置）

事業区分：砂防･地すべり対策
工事区分：斜面対策

工　種	種　別	細　別	規　　格	単位	地すべり対策工	水路工		合　計	摘　　要
		試験工	基本試験	本	1	0		1	
			多サイクル試験	本	3	0		3	
			1サイクル試験	本	27	0		27	
		受圧板工	1号受圧板,2600×2600×600	基	6	0		6	
			2号受圧板,2600×2600×600	基	8	0		8	
			3号受圧板,2600×2600×600	基	6	0		6	
			4号受圧板,2600×2600×600	基	10	0		10	
石･ﾌﾞﾛｯｸ積(張)工									
	作業土工								
		床掘	土砂	m3	23.0	0.0		23.0	
		埋戻	D,W1<1m	m3	4.6	0.0		4.6	
		基面整正	土砂	m2	42.9	0.0		42.9	

設計数量総括表

設計書名：Ｒ１三土　白川地すべり（災関）　三・山城白川　斜面対策工事（臨時措置）

事業区分：砂防･地すべり対策
工事区分：斜面対策

工　種	種　別	細　別	規　　格	単位	地すべり対策工	水路工		合　計	摘　　要
	1号石積工								
		均しｺﾝｸﾘｰﾄ	σck=18N/mm2	m3	2.4	0		2.4	
		均し型枠		m2	8.1	0		8.1	
		石積	t=20cm、雑割石、2.0m<H≦2.5m、練石積、裏込材無	m2	204.6	0		204.6	
		目地板	瀝青繊維質目地材t=10mm	m2	4.2	0		4.2	
		水抜ﾊﾟｲﾌﾟ	VPφ65,L=0.25m	m	17.3	0		17.3	
		吸出し防止材	点在,300×300	m2	6.2	0		6.2	
		足場	単管傾斜足場	掛m2	198	0		198	
	2号石積工								
		均しｺﾝｸﾘｰﾄ	σck=18N/mm2	m3	2.3	0		2.3	
		均し型枠		m2	7.5	0		7.5	
		石積	t=20cm、雑割石、2.5m<H≦3.0m、練石積、裏込材無	m2	233.5	0		233.5	
		目地板	瀝青繊維質目地材t=10mm	m2	5.0	0		5.0	

設計数量総括表

設計書名：Ｒ１三土　白川地すべり（災関）　三・山城白川　斜面対策工事（臨時措置）

事業区分：砂防･地すべり対策
工事区分：斜面対策

工　種	種　別	細　別	規　　格	単位	地すべり対策工	水路工		合　計	摘　　要
		水抜ﾊﾟｲﾌﾟ	VPφ65,L=0.25m	m	19.5	0		19.5	
		吸出し防止材	点在,300×300	m2	7.0	0		7.0	
		足場	単管傾斜足場	掛m2	225	0		225	
水路工									
	作業土工								
		床掘	土砂	m3	30.3	31.2		61.5	
		埋戻	W1<1.0m	m3	10.2	1.7		11.9	
		基面整正	土砂	m2	85.2	0.0		85.2	
	水路工								
		基礎砕石	RC-40,t=15cm	m2	37.9	0.0		37.9	
		コンクリート	小型,σck=18N/mm2	m3	5.6	0.0		5.6	
		型枠	小型	m2	22.8	0.0		22.8	
		型枠	小型、打殺し	m2	7.5	0.0		7.5	

設計数量総括表

設計書名：Ｒ１三土　白川地すべり（災関）　三・山城白川　斜面対策工事（臨時措置）

事業区分：砂防･地すべり対策
工事区分：斜面対策

工　種	種　別	細　別	規　　格	単位	地すべり対策工	水路工		合　計	摘　　要
		目地板	瀝青繊維質目地材t=10mm	m2	0.3	0.0		0.3	
		足場	単管傾斜足場	掛m2	0	27		27	
		コルゲートフリューム	350×350	m	42.6	0.0		42.6	
		1号巻込みコンクリート	σck=18N/mm2	箇所	2	0		2	
		2号巻込みコンクリート	σck=18N/mm2	箇所	2	0		2	
		3号巻込みコンクリート	σck=18N/mm2	箇所	1	0		1	
		平張コンクリート	σck=18N/mm2,t=10cm	m2	45.7	12.7		58.4	
		3号石積工	t=200	m2	0.0	26.6		26.6	
		4号石積工	t=200	m2	0.0	9.8		9.8	
		3号水路工	ｺﾙｹﾞｰﾄﾌﾘｭｰﾑA-350×350	m	0.0	32.6		32.6	
		流末処理工	ふとんかご	箇所	0	1		1	
		落差工		箇所	0	1		1	

設計数量総括表

設計書名：Ｒ１三土　白川地すべり（災関）　三・山城白川　斜面対策工事（臨時措置）

事業区分：砂防･地すべり対策
工事区分：斜面対策

工　種	種　別	細　別	規　　格	単位	地すべり対策工	水路工		合　計	摘　　要
	集水桝工								
		1号集水桝	σck=18N/mm2,400×400×500	箇所	1	0		1	
		3号集水桝	σck=18N/mm2,500×500×750	箇所	0	1		1	
		4号集水桝	σck=18N/mm2,600×600×1100	箇所	0	1		1	
		5号集水桝	σck=18N/mm2,600×600×1000	箇所	0	1		1	
地下水排除工									
	作業土工								
		床掘	土砂	m3	1.5	0		1.5	
		基面整正	土砂	m2	4.1	0		4.1	
	横ﾎﾞｰﾘﾝｸﾞ工								
		削孔	φ90mm以上,土砂	m	130.4	0		130.4	
		削孔	φ90mm以上,軟岩	m	3.0	0		3.0	
		保孔管	3方向ｽﾄﾚｰﾅｰ,φ40	m	28.0	0		28.0	

設計数量総括表

設計書名：Ｒ１三土　白川地すべり（災関）　三・山城白川　斜面対策工事（臨時措置）

事業区分：砂防･地すべり対策
工事区分：斜面対策

工　種	種　別	細　別	規　　格	単位	地すべり対策工	水路工		合　計	摘　　要
		保孔管	4方向ｽﾄﾚｰﾅｰ, φ40	m	112.0	0		112.0	
		足場	単管傾斜	空m3	143	0		143	
	孔口処理工								
		基礎砕石	RC-40,t=15cm	m2	4.6	0		4.6	
		ｺﾝｸﾘｰﾄ	σck=18N/mm2	m3	3.6	0		3.6	
		型枠	小型	m2	17.3	0		17.3	
		型枠	小型、打殺し	m2	1.3	0		1.3	
		裏石積	t=15cm、雑割石、1.0m<H≦1.5m、練石積、裏込材無	m2	4.5	0		4.5	
		裏石積	t=40cm、雑割石、1.0m<H≦1.5m、練石積、裏込材無	m2	12.7	0		12.7	
		水抜ﾊﾟｲﾌﾟ	VPφ65	m	4.9	0		4.9	
		45°エルボ	VPφ75	個	7	0		7	
		硬質塩化ビニル管	VPφ75	m	28.0	0		28.0	

砂防土工

工種数量総括表

設計書名：Ｒ１三土　白川地すべり（災関）　三・山城白川　斜面対策工事（臨時措置）

事業区分：砂防･地すべり対策
工事区分：斜面対策

工　種	種　別	細　別	規　　格	単位	前回数量	今回数量	数量増減	摘　　要
砂防土工				式		1		
	掘削工			式		1		
		片切掘削	土砂	m3		263.9		
	盛土工			式		1		
		盛土(流用土)	2.5m＜W≦4.0m	m3		3.2		
		盛土(流用土)	W＜2.5m	m3		41.7		
	残土処理工			式		1		
		残土等処分	土砂	m3		252.4		

数量集計表

種　別：掘削工
規　格：

細　別	規　格	単位	一般計算書		合　計	摘　要
片切掘削	土砂	m3	263.9		263.9	

平均断面計算表

名　称：片切掘削計算表

測　点	距 離(m)	土砂			摘　要
		断面積(m2)	平均断面積(m2)	体 積(m3)	
No.0-19.7	－	0.0	－	－	
No.0-16.0	3.7	2.1	1.05	3.9	
No.0- 8.0	8.0	3.9	3.00	24.0	
No.0	8.0	9.3	6.60	52.8	
No.0+10.0	10.0	2.8	6.05	60.5	
No.0+20.0	10.0	3.7	3.25	32.5	
No.0+30.0	10.0	4.4	4.05	40.5	
No.0+36.0	6.0	5.8	5.10	30.6	
No.0+42.6	6.6	0.0	2.90	19.1	
小　　計	62.3			263.9	
合　　計	62.3			263.9	

一般計算書

種　　別：掘削工

細別／規格	算　　式　／　　図	数　量
片切掘削 土砂		263.9　m3

数量集計表

種　別：盛土工
規　格：

細　別	規　格	単位	一般計算書		合　計	摘　要
盛土(流用土)	2.5m＜W≦4.0m	m3	3.2		3.2	
	W＜2.5m	m3	41.7		41.7	

平均断面計算表

名　称：盛土計算表

測　点	距 離(m)	2.5m＜W≦4.0m			W＜2.5m			摘　要
		断面積(m2)	平均断面積(m2)	体 積(m3)	断面積(m2)	平均断面積(m2)	体 積(m3)	
No.0-19.7	—				0.0	—	—	
No.0-16.0	3.7				2.3	1.15	4.3	
No.0- 8.0	8.0				0.1	1.20	9.6	
No.0	8.0				0.0	0.05	0.4	
No.0+10.0	10.0				0.8	0.40	4.0	
No.0+20.0	10.0				0.9	0.85	8.5	
No.0+30.0	10.0	0.0	—	—	0.2	0.55	5.5	
No.0+36.0	6.0	0.5	0.25	1.5	1.4	0.80	4.8	
No.0+42.6	6.6	0.0	0.25	1.7	0.0	0.70	4.6	
小　　計	62.3			3.2			41.7	
合　　計	62.3			3.2			41.7	

一般計算書

種　　別：盛土工

細別／規格	算　　式　／　　図	数　量
盛土(流用土) 2.5m＜W≦4.0m		3.2　m3
盛土(流用土) W＜2.5m		41.7　m3

数量集計表

種　別：残土処理工
規　格：

細　別	規　格	単位	一般計算書		合　計	摘　要
残土等処分	土砂	m3	252.4		252.4	

一般計算書

種　　別：残土処理工

細別／規格	算　　式　／　　図	数　量
残土等処分 土砂	土量変化率 土砂 N1=0.90 作業土工(石積工+水路工+地下水排除工)床掘地山土量 土砂 TV1=23.0+30.3+1.5=54.80 作業土工(石積工+水路工)埋戻 UV=4.6+10.2=14.80 作業土工残土計算 土砂=床掘数量-埋戻数量=54.80-14.80/0.90=38.36 掘削工 土　砂 KV=263.9 盛土工 土　砂 MV=3.2+41.7=44.90 残土求積 土　砂 V1=263.9+38.36-44.90/0.9=252.37	252.4　m3

法面工

工種数量総括表

設計書名：Ｒ１三土　白川地すべり（災関）　三・山城白川　斜面対策工事（臨時措置）

事業区分：砂防･地すべり対策
工事区分：斜面対策

工　種	種　別	細　別	規　　格	単位	前回数量	今回数量	数量増減	摘　　要
法面工				式		1		
	植生工			式		1		
		植生ﾏｯﾄ		m2		151.4		
	抑止ｱﾝｶｰ工			式		1		
		ｱﾝｶｰ工	設計ｱﾝｶｰ力,650.6kN/本	式		1		

数量集計表

種　別：植生工
規　格：

細　別	規　格	単位	植生工		合　計	摘　要
植生ﾏｯﾄ		m2	151.4		151.4	

一般計算書

種　　別：植生工
ブロック：植生工
区　　分：

細別／規格	算　　式　／　　図	数　量
植生マット	植生マット求積図　S=1:200 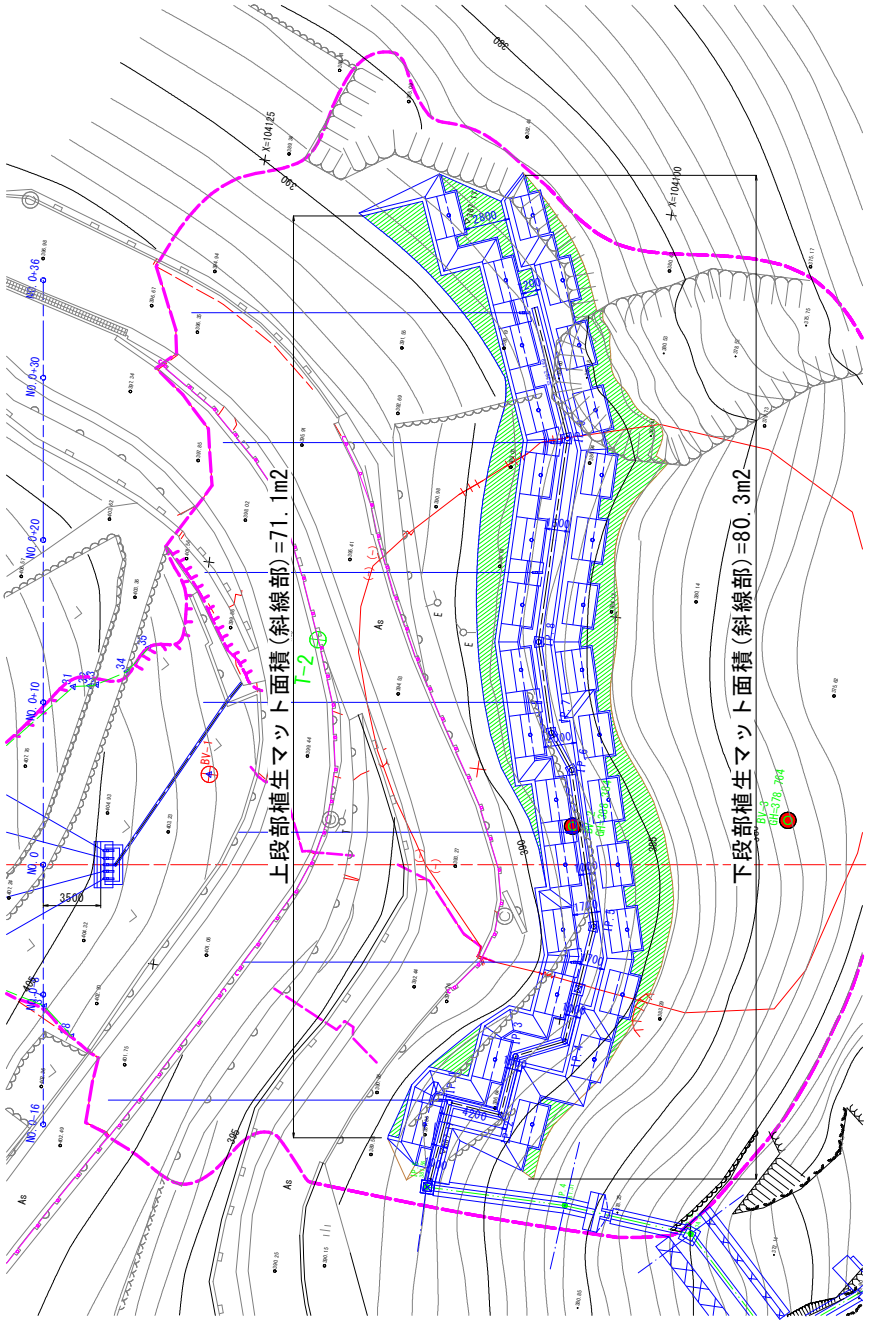 71.1(上段)+80.3下段=151.40	151.4　m2

数量集計表

種　別：抑止ｱﾝｶｰ工
規　格：

細　別	規　格	単位	一般計算書		合　計	摘　要
ｱﾝｶｰ工	設計ｱﾝｶｰ力,650.6kN/本	式	1		1	

一般計算書

種　　別：抑止ｱﾝｶｰ工

細別／規格	算　　式　／　　図	数　量
ｱﾝｶｰ工 設計ｱﾝｶｰ力,650.6kN/本		1　式

アンカー工数量集計表

名　　称	規　　格	単位	数　　量	摘　　要
引張鋼材	設計ｱﾝｶｰ力 650.6kN/本	m	655.9	ｴﾎﾟｷｼｽﾄﾗﾝﾄﾞ φ 15.2 × 5
		kg	3610.7	5.505 kg/m
専用ウエッジ	SCM415	個	150	
アンカーディスク	S45C	個	30	
孔口スペーサー	硬質PE	個	30	
止水ゴム	CR	個	30	
アンカープレート	SS400,亜鉛メッキ PL-330×330×36	個	0	※角度調整台座を使用する場合は不要
防錆キャップ	アルミ合金 AC7A	個	30	
定着長部ｽﾍﾟｰｻｰ	硬質PE	個	120	
先端キャップ	硬質PE	個	30	
止水部材	熱収縮チューブ	個	150	
	ビニールテープ	個	23	
インシュロックタイ		本	270	
ｸﾞﾗｳﾄ注入ﾊﾟｲﾌﾟ	外径φ 21.5	m	655.90	
頭部防錆材		kg	120.0	
結束テープ		個	5	
グラウト材	セメントペースト	m3	20.61	
角度調整台座	ST台座 ST-200	個	30	
補剛板	SS400, 亜鉛メッキ PL-φ400×28	個	30	
グラウト止キャップ		個	150	
削孔長 φ 115	ｺﾝｸﾘｰﾄ	m	6.0	
	土　砂	m	415.9	
	軟　岩	m	180.0	
足場工	単管　W=4.50m	空m3	909.8	
ボーリングマシン移設		回	1	
試験工	基本試験	本	1	
	多サイクル試験	本	3	
	1サイクル試験	本	27	
受圧板工	1号受圧板	基	6	
	2号受圧板	基	8	
	3号受圧板	基	6	
	4号受圧板	基	10	

アンカー数量計算

１．アンカー材料

① 引張鋼材　設計ｱﾝｶｰ力 650.6kN/本　　ｴﾎﾟｷｼｽﾄﾗﾝﾄﾞ　φ　15.2　×　5　本

ΣL =　655.9　m　　(鋼線長：自由長＋定着長＋余長)
ΣW =　655.9　m ×　5.505　kg/m　＝　3610.7 kg

アンカー本数　　N =　30　本

② 専用ウエッジ　　(SCM415)

N =　5　×　30　　＝　150　個

③ アンカーディスク (S45C)

N =　30　個

④ シム　　(SS400)

N =　0　組

⑤ 孔口スペーサー　(硬質PE)

N =　30　個

⑥ 止水ゴム　　(　CR)

N =　30　個

⑦ アンカープレート (SS400,SGP鋼管,亜鉛メッキ)
PL-330×330×36
N =　0　個　　※角度調整台座を使用する場合は不要

⑧ 防錆キャップ　　(アルミ合金 AC7A)

N =　30　個

⑨ 定着長部ｽﾍﾟｰｻｰ　（ 硬質PE ）　定着長1.5mにつき１個

N =　アンカー本数 × n =　30　×　4　= 120　個

n =　定着長　÷ 1.5　=　5.00　÷ 1.5　=　4

⑩ 先端キャップ　（ 硬質PE ）

N =　30　個

⑪ 止水部材　（ 熱収縮チューブ＋ビニールテープ ）

N =　30　×　5　=　150　個　（　熱収縮チューブ　）

N =　30　× 0.75 =　23　個　（　ビニールテープ　）

⑫ インシュロックタイ

N =　定着長部スペーサー数×２＋先端キャップ数

N =　120　×　2　＋　30　＝　270　本

⑬ リングナット（ S45C ）

N =　0　個

⑭ エポキシ補修用塗料

N =　アンカー　20　本に１缶

N =　30　÷　20　＝　0 缶

⑮ ｸﾞﾗｳﾄ注入ﾊﾟｲﾌﾟ　（ 外径φ 21.5 ）

L =　自由長総延長　＋　定着長総延長　＋　余長1.2m×ｱﾝｶｰ本数

L =　469.90　m　＋　150.00　m　＋　1.20m　×　30　＝　655.90　m

⑯ 頭部防錆材　　（　１箇所当たり　　4.0 kg　）

N =　4.0　kg　×　30　箇所　　＝　120.0　kg

⑰ 結束テープ　(55m/個，使用量0.7m/箇所)

N =　(鋼線長総延長÷2.0m＋1箇所×総本数) ×0.7m/箇所÷55m/個

N =　(　655.90　÷　2.0m＋　1×　30　) ×0.7m/箇所÷55m/個

＝　5.0　個

⑱　グラウト材　(　セメントペースト　)

定着長部

$V_1 = \pi/4 \times 0.115^2 \times 150.00$　　$= 1.56\ m^3$

自由長部

$V_1 = \pi/4 \times 0.115^2 \times 469.90$　　$= 4.88\ m^3$

$V = V_1 + V_2 =$ (1.56 + 4.88) × 3.2 = 20.61 m^3

(割増率=1+2.2)

⑲　角度調整台座　(　ST台座　)
ST-200

N =　30　個

⑳　補剛板　(　角度調整台座用　SS400，亜鉛メッキ　)
PL-φ400×28

N =　30　個

㉑ グラウト止キャップ

N =　アンカー本数　×ストランド本数

=　30　×　5　=　150　個

２．アンカー施工数量

① 削孔長　（ φ 115 ）

ｺﾝｸﾘｰﾄ　ΣL =　6.0　m

土　砂　ΣL =　415.9　m

軟　岩　ΣL =　180.0　m

② 足場工　単管　W=4.50m

V =　909.8　空m3

③ ボーリングマシン移設

N =　1　回

④ 試験工

基本試験

N = 1　本

多サイクル試験

全体本数の５％以上かつ３本以上

N =　30　×　0.05　=　1.5　→　3　本

1サイクル試験

N = 全体本数 － 適正試験本数

N =　30　－　3　=　27　本

３．受圧板

①現場打受圧板　(1号受圧板)

N =　6　基

②現場打受圧板　(2号受圧板)

N =　8　基

③現場打受圧板　(3号受圧板)

N =　6　基

④現場打受圧板　(4号受圧板)

N =　10　基

アンカー長、削孔長集計表

ｱﾝｶｰ番号		削孔長 φ 115			アンカー長（設計ｱﾝｶｰ力 650.6kN/本）			
		ｺﾝｸﾘｰﾄ	土　砂	軟　岩	自由長	定着長	余　長	合　計
1		0.2	10.9	6.0	12.7	5.00	1.20	18.90
2		0.2	15.2	6.0	17.0	5.00	1.20	23.20
3		0.2	19.1	6.0	20.9	5.00	1.20	27.10
4		0.2	21.4	6.0	23.2	5.00	1.20	29.40
5		0.2	23.5	6.0	25.3	5.00	1.20	31.50
6		0.2	22.8	6.0	24.6	5.00	1.20	30.80
7		0.2	21.2	6.0	23.0	5.00	1.20	29.20
8		0.2	19.4	6.0	21.2	5.00	1.20	27.40
9		0.2	17.2	6.0	19.0	5.00	1.20	25.20
10		0.2	15.4	6.0	17.2	5.00	1.20	23.40
11		0.2	11.8	6.0	13.6	5.00	1.20	19.80
12		0.2	7.4	6.0	9.2	5.00	1.20	15.40
13		0.2	5.1	6.0	6.9	5.00	1.20	13.10
14		0.2	5.8	6.0	7.6	5.00	1.20	13.80
15		0.2	4.1	6.0	5.9	5.00	1.20	12.10
16		0.2	11.2	6.0	13.0	5.00	1.20	19.20
17		0.2	15.3	6.0	17.1	5.00	1.20	23.30
18		0.2	17.4	6.0	19.2	5.00	1.20	25.40
19		0.2	19.6	6.0	21.4	5.00	1.20	27.60
20		0.2	20.9	6.0	22.7	5.00	1.20	28.90
21		0.2	20.5	6.0	22.3	5.00	1.20	28.50
22		0.2	20.1	6.0	21.9	5.00	1.20	28.10
23		0.2	17.8	6.0	19.6	5.00	1.20	25.80
24		0.2	15.3	6.0	17.1	5.00	1.20	23.30
25		0.2	13.2	6.0	15.0	5.00	1.20	21.20
26		0.2	9.8	6.0	11.6	5.00	1.20	17.80
27		0.2	5.5	6.0	7.3	5.00	1.20	13.50
28		0.2	3.1	6.0	4.9	5.00	1.20	11.10
29		0.2	3.3	6.0	5.1	5.00	1.20	11.30
30		0.2	2.6	6.0	4.4	5.00	1.20	10.60
合計		6.0	415.9	180.0	469.9	150.0	36.0	655.9

注）余長は、ｱﾝｶｰ頭部の1.00m＋定着長先端の0.20mとする。
　　先端の余堀りは数量計算上計上しない。

平均断面計算表

名　称：足場工計算表

測　点	距 離(m)	足場			摘　要
		断面積(m2)	平均断面積(m2)	体 積(m3)	
N0.0-17	－	5.61	－	－	上段部 N0.0-16の断面使用
N0.0-16	1.00	5.61	5.610	5.6	
N0.0-12	4.00	5.61	5.610	22.4	N0.0-16の断面使用
No.0- 8	4.00	7.25	6.430	25.7	
N0.0	8.00	6.62	6.935	55.5	
N0.0+10	10.00	8.80	7.710	77.1	
N0.0+20	10.00	7.97	8.385	83.9	
N0.0+30	10.00	9.84	8.905	89.1	
N0.0+36	6.00	6.55	8.195	49.2	
N0.0+40	4.00	5.50	6.025	24.1	
N0.0+41	1.00	5.50	5.500	5.5	N0.0+40の断面使用
小　　計	58.00			438.1	
N0.0-17	－	9.52	－	－	下段部 N0.0-16の断面使用
N0.0-16	1.00	9.52	9.520	9.5	
N0.0-12	4.00	8.32	8.920	35.7	N0.0-8の断面使用
No.0- 8	4.00	8.32	8.320	33.3	
N0.0	8.00	5.14	6.730	53.8	
N0.0+10	10.00	8.40	6.770	67.7	
N0.0+20	10.00	8.35	8.375	83.8	
N0.0+30	10.00	8.83	8.590	85.9	
N0.0+36	6.00	9.35	9.090	54.5	
N0.0+40	4.00	9.58	9.465	37.9	
N0.0+41	1.00	9.58	9.580	9.6	N0.0+40の断面使用
小　　計	58.00			471.7	
合　　計	116.0			909.8	

アンカー足場根拠図(上段部)1/2

NO. 0- 8

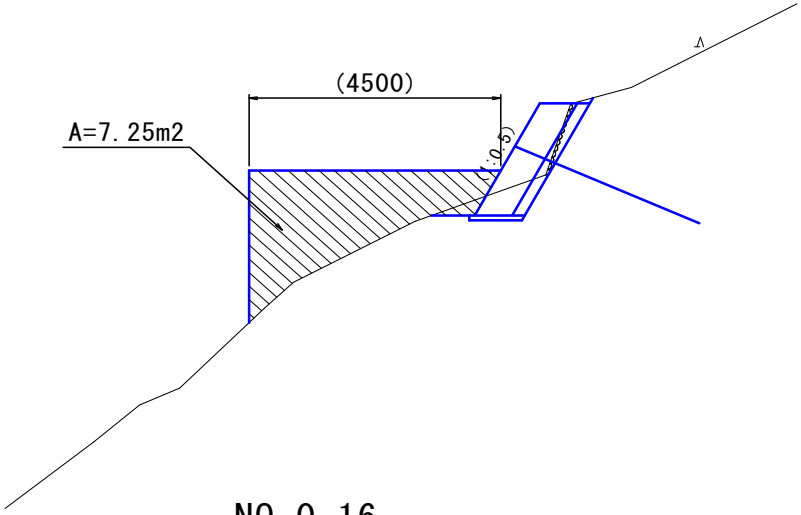

NO. 0+10

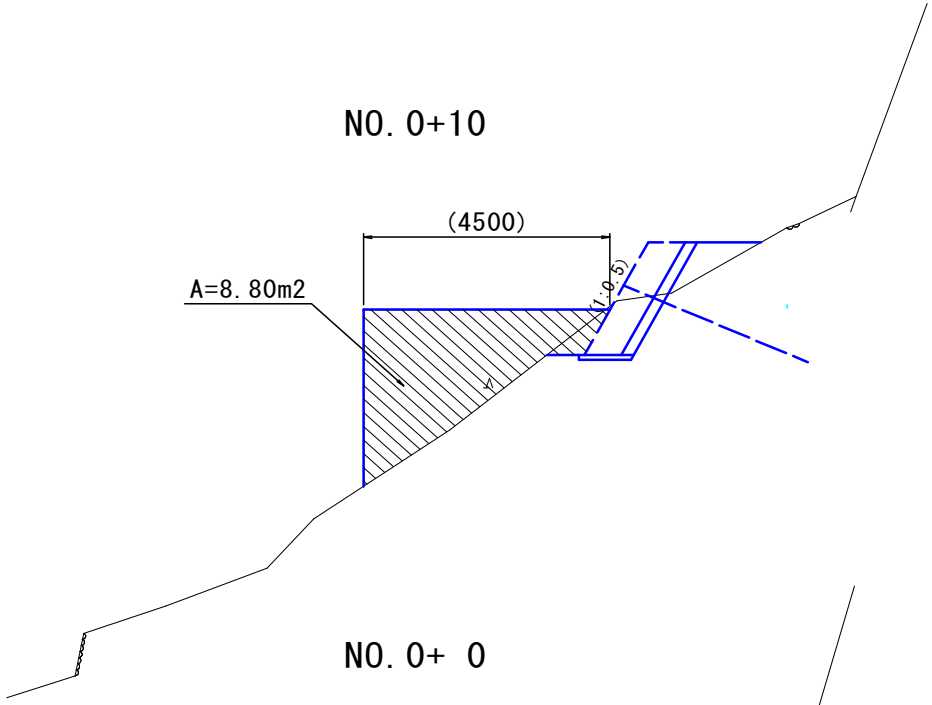

NO. 0-16

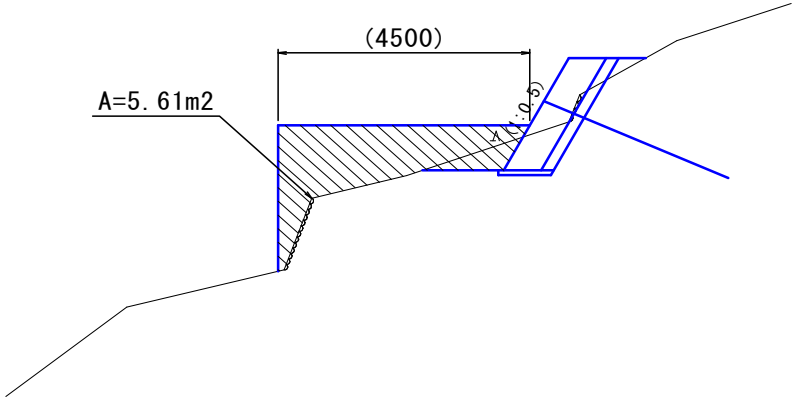

NO. 0+ 0

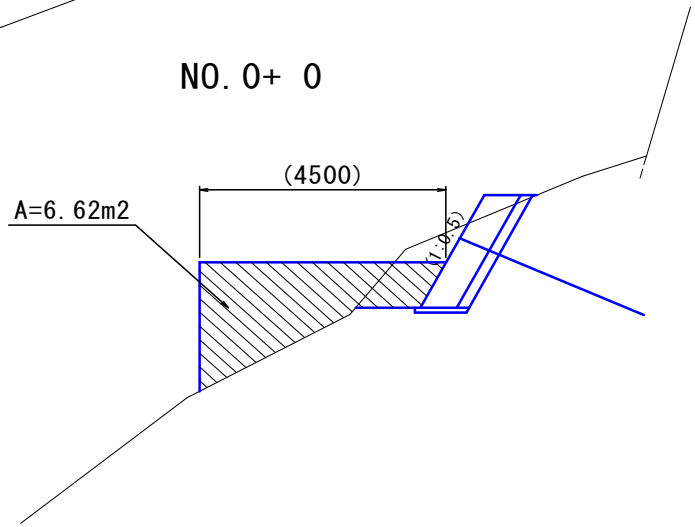

アンカー足場根拠図(上段部)2/2

NO. 0+30

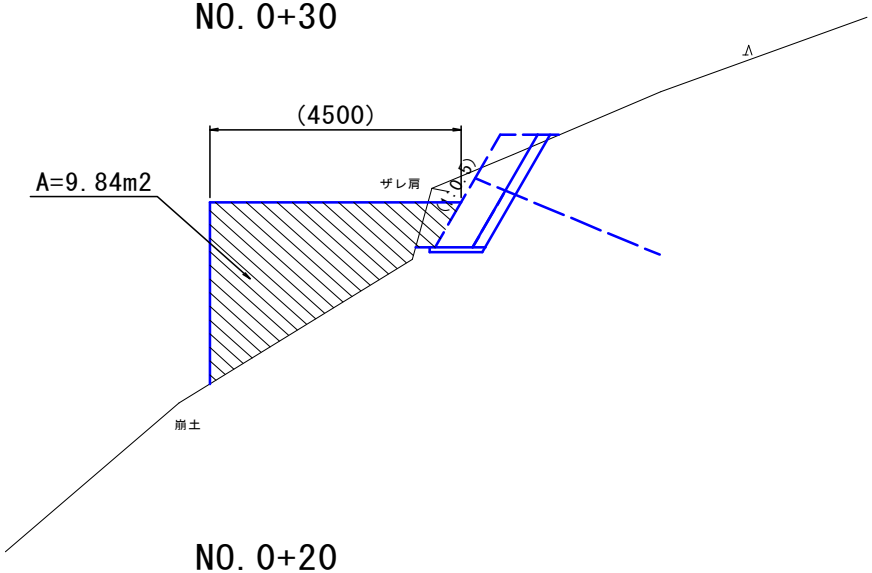

NO. 0+40

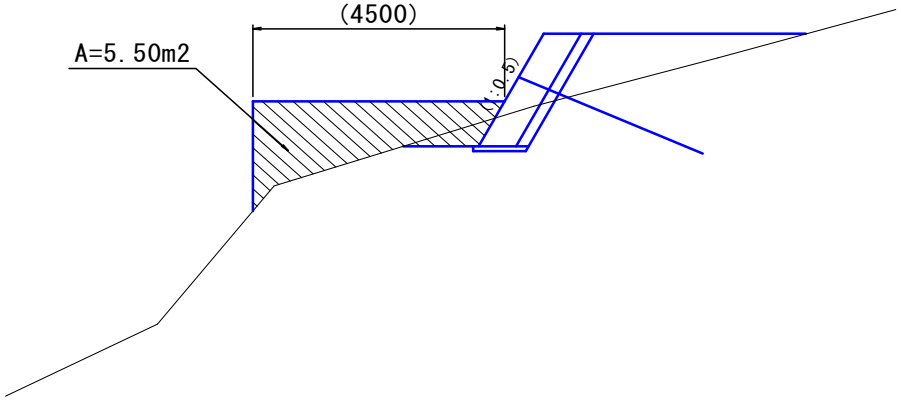

NO. 0+20

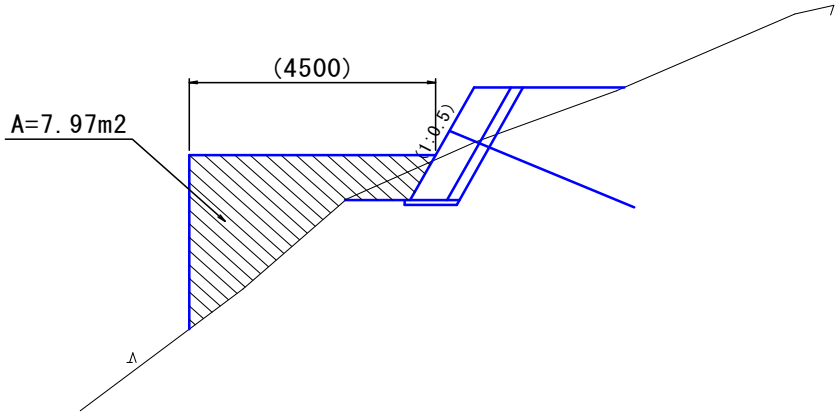

NO. 0+36

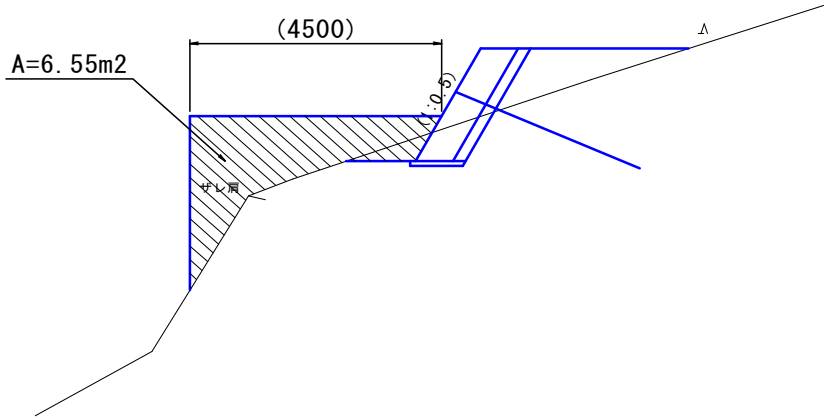

アンカー足場根拠図（下段部）1/2

NO. 0-8

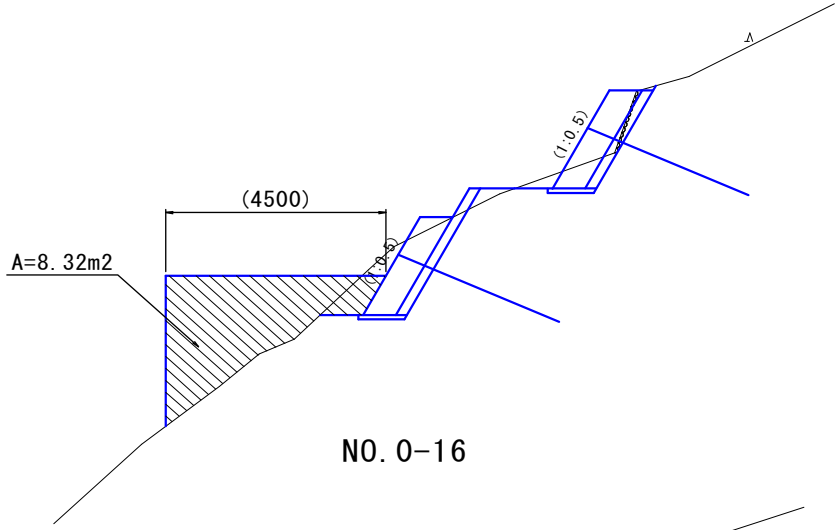

NO. 0+10

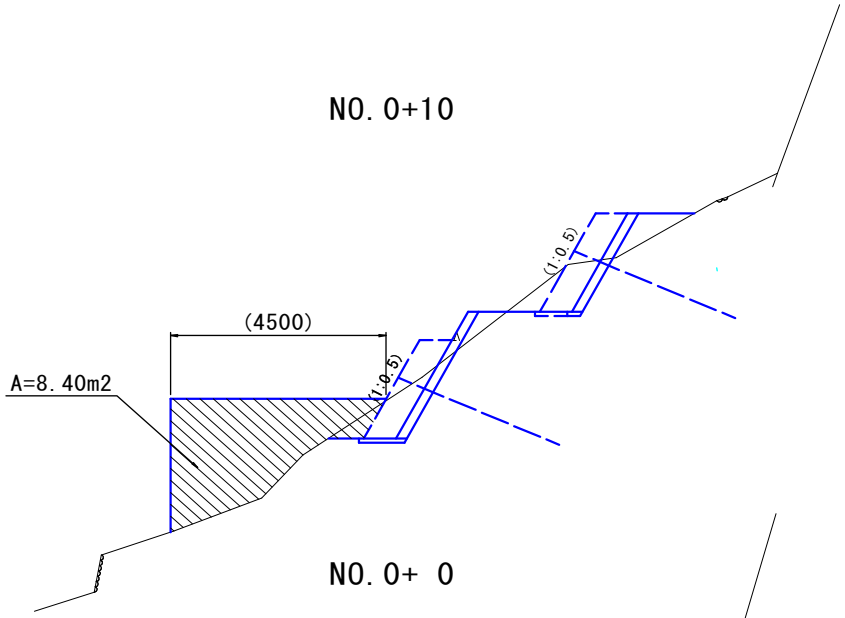

NO. 0-16

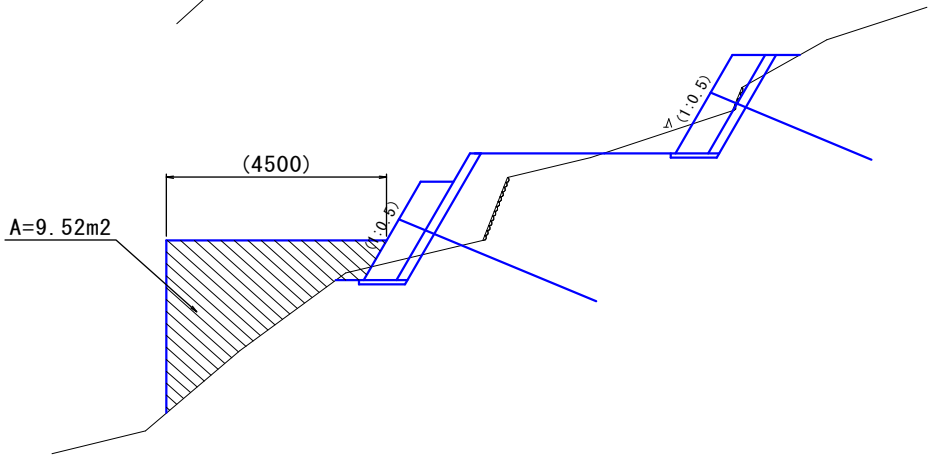

NO. 0+ 0

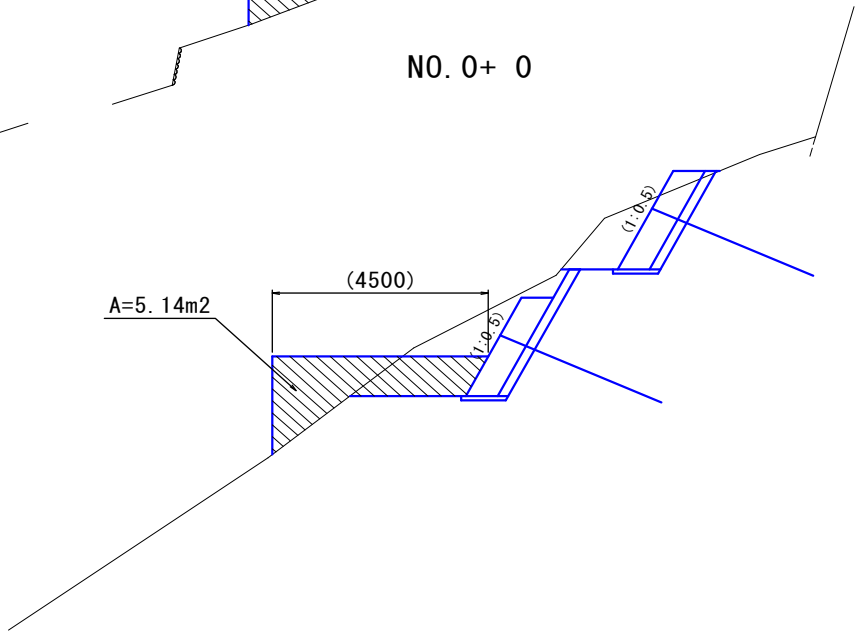

アンカー足場根拠図（下段部）2/2

NO. 0+30

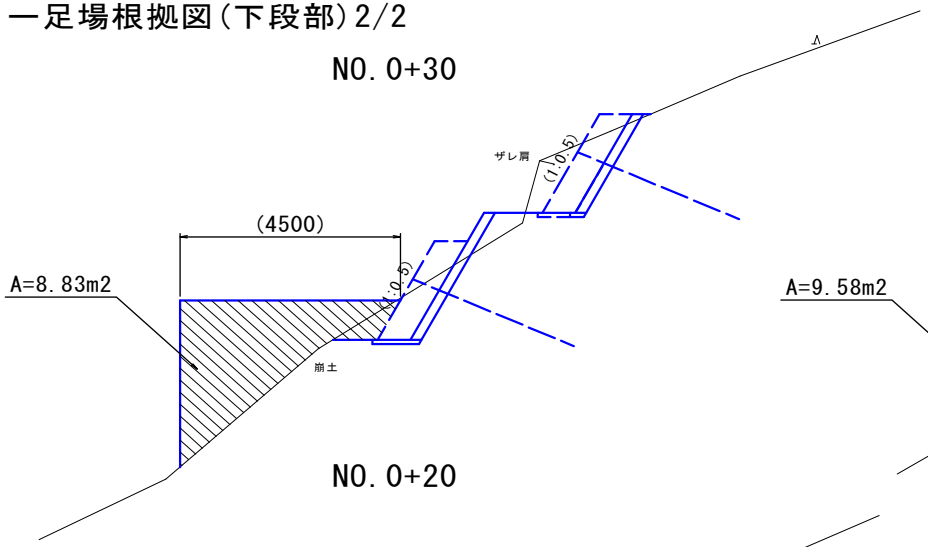

NO. 0+40

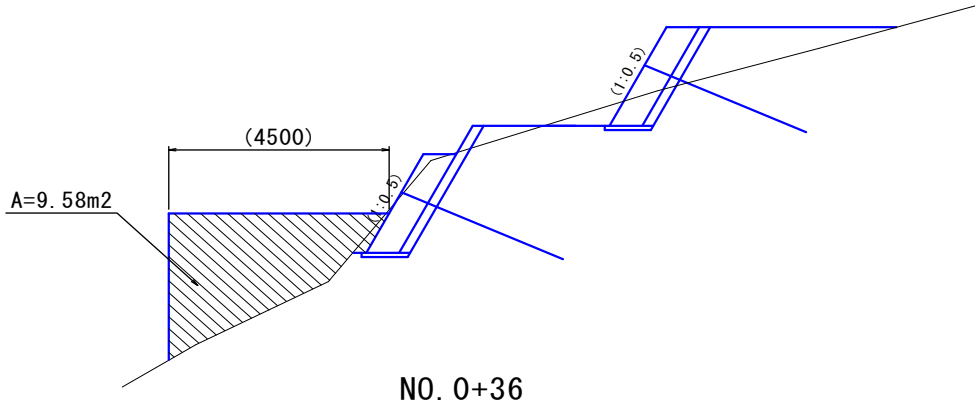

NO. 0+20

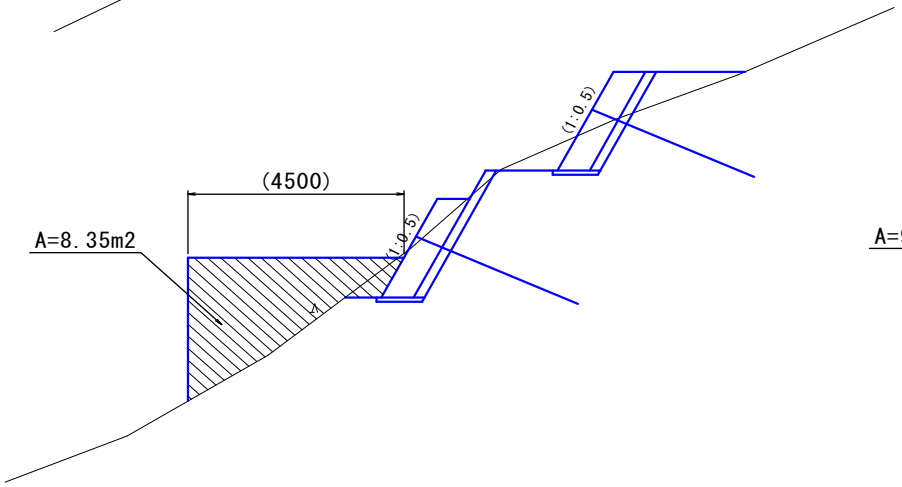

NO. 0+36

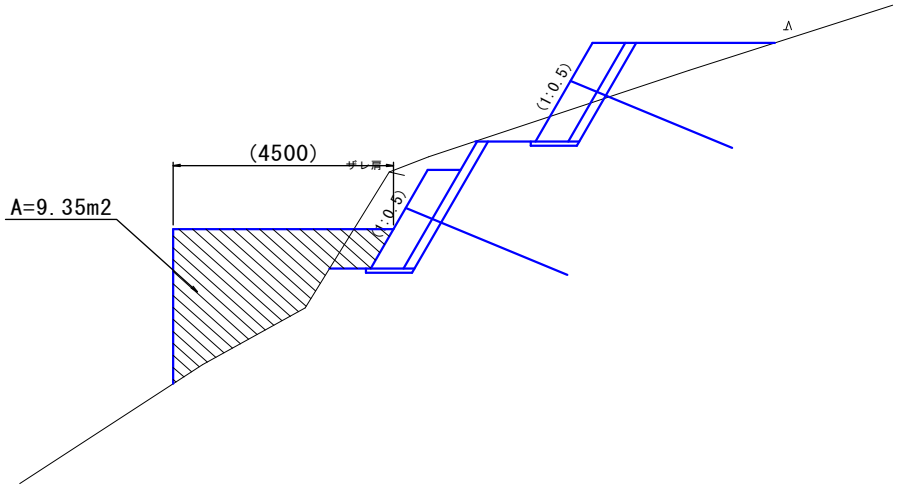

数量集計表

種　別：受圧板工
規　格：

細　別	規　格	単位	受圧板工		合　計	摘　要
			上段部	下段部		
1号受圧板	σck=24N/mm2 2600×2600×600	基	3	3	6	アンカー延長図から転記
2号受圧板	σck=24N/mm2 2600×2600×600	基	4	4	8	アンカー延長図から転記
3号受圧板	σck=24N/mm2 2600×2600×600	基	3	3	6	アンカー延長図から転記
4号受圧板	σck=24N/mm2 2600×2600×600	基	5	5	10	アンカー延長図から転記

単位数量計算書

細　　別：1号受圧板
規　　格：2.60×2.60×0.60　　1　　基当り

略　図

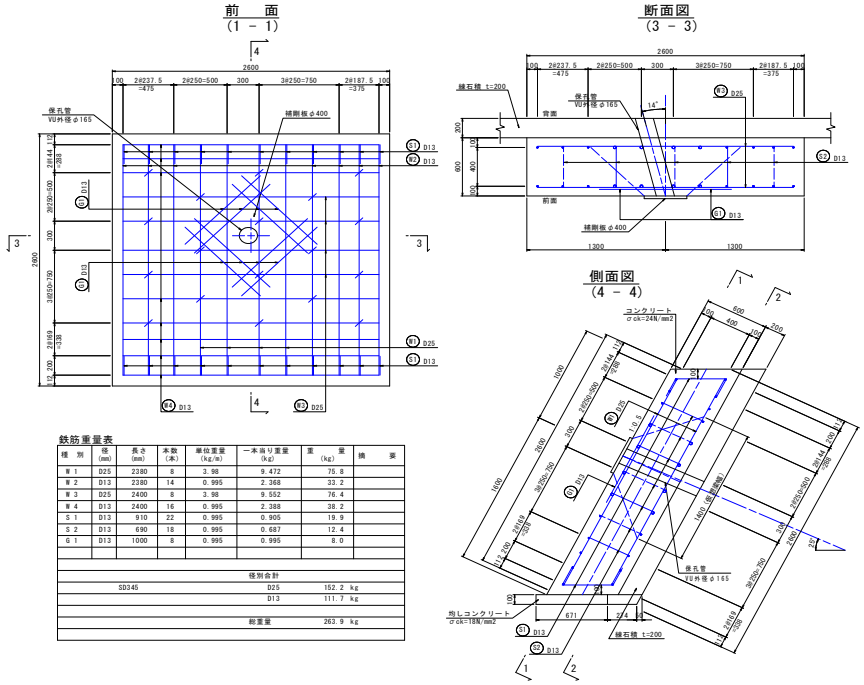

鉄筋重量表

種　別	径 (mm)	長さ (mm)	本数 (本)	単位重量 (kg/m)	一本当り重量 (kg)	重　量 (kg)	摘　要
W 1	D25	2380	8	3.98	9.472	75.8	
W 2	D13	2380	14	0.995	2.368	33.2	
W 3	D25	2400	8	3.98	9.552	76.4	
W 4	D13	2400	16	0.995	2.388	38.2	
S 1	D13	910	22	0.995	0.905	19.9	
S 2	D13	690	18	0.995	0.687	12.4	
G 1	D13	1000	8	0.995	0.995	8.0	
					径別合計		
	SD345				D25	152.2 kg	
					D13	111.7 kg	
					総重量	263.9 kg	

材料／規格	算　　式	数　量
コンクリート 鉄筋 σck=24N/mm2	2.60×2.60×0.60=4.056	4.06　m3
型枠 鉄筋	2.60×2.60+2.60×0.60×2=9.880	9.88　m2
鉄筋 SD345,D13	構造図から転記	112　kg
鉄筋 SD345,D25	構造図から転記	152　kg
アンカー部保孔用パイプ VU外径φ165 L=0.6m/本	1ヶ所当り　L=0.6m	0.6　m
足場 単管傾斜足場	2.60×2.60=6.760	6.76　掛m2
均コンクリート 無筋 σck=18N/mm2	0.671×0.10×2.60=0.174	0.17　m3
均型枠 無筋	(0.671×2+2.60)×0.10=0.394	0.39　m2
基面整形 土砂	0.671×2.60=1.745	1.7　m2

単位数量計算書

細　　別：2号受圧板
規　　格：2.60×2.60×0.60　　1　基当り

略　図

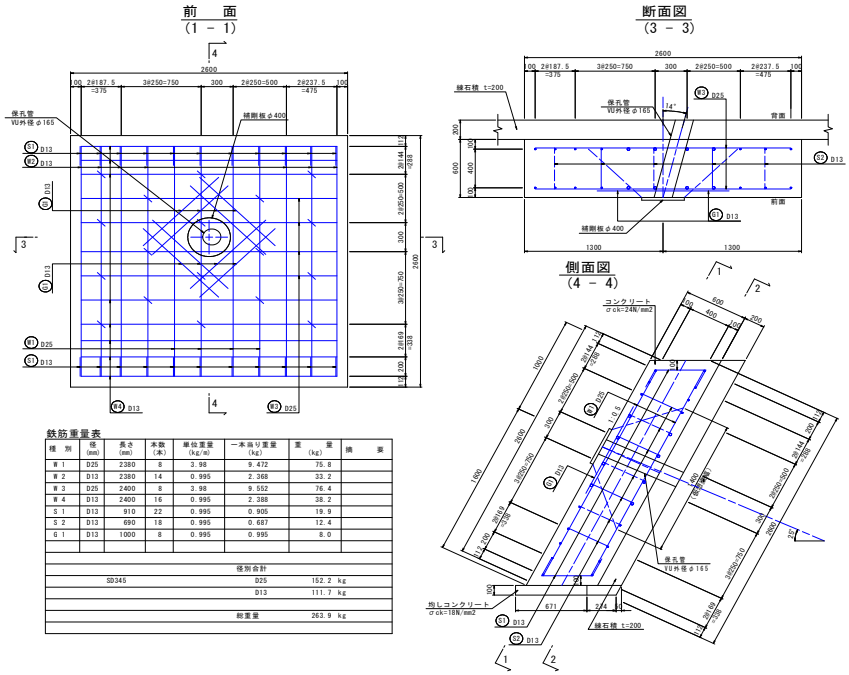

鉄筋重量表

種　別	径 (mm)	長さ (mm)	本数 (本)	単位重量 (kg/m)	一本当り重量 (kg)	重　量 (kg)	摘　要
W 1	D25	2380	8	3.98	9.472	75.8	
W 2	D13	2380	14	0.995	2.368	33.2	
W 3	D25	2400	8	3.98	9.552	76.4	
W 4	D13	2400	16	0.995	2.388	38.2	
S 1	D13	910	22	0.995	0.905	19.9	
S 2	D13	690	18	0.995	0.687	12.4	
G 1	D13	1000	8	0.995	0.995	8.0	
					径別合計		
	SD345				D25	152.2 kg	
					D13	111.7 kg	
					総重量	263.9 kg	

材料／規格	算　　式	数　量
コンクリート 鉄筋σck=24N/mm2	2.60×2.60×0.60=4.056	4.06　m3
型枠 鉄筋	2.60×2.60+2.60×0.60×2=9.880	9.88　m2
鉄筋 SD345,D13	構造図から転記	112　kg
鉄筋 SD345,D25	構造図から転記	152　kg
アンカー部保孔用パイプ VU外径φ165 L=0.6m/本	1ヶ所当り　L=0.6m	0.6　m
足場 単管傾斜足場	2.60×2.60=6.760	6.76　掛m2
均コンクリート 無筋σck=18N/mm2	0.671×0.10×2.60=0.174	0.17　m3
均型枠 無筋	(0.671×2+2.60)×0.10=0.394	0.39　m2
基面整形 土砂	0.671×2.60=1.745	1.7　m2

単位数量計算書

細　　別：3号受圧板
規　　格：2.60×2.60×0.60　　1　　基当り

略　図

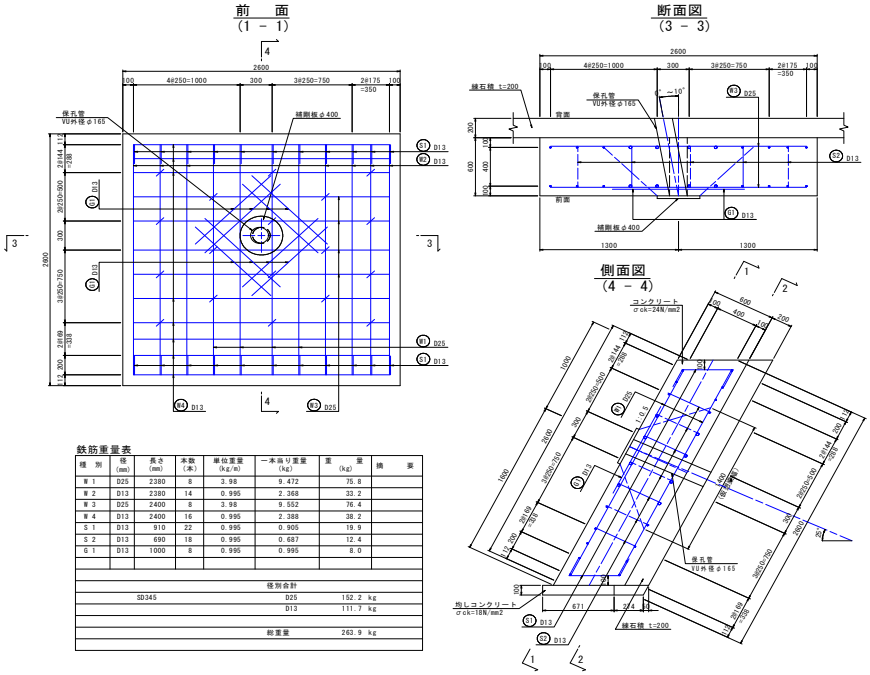

鉄筋重量表

種　別	径 (mm)	長さ (mm)	本数 (本)	単位重量 (kg/m)	一本当り重量 (kg)	重　量 (kg)	摘　要
W 1	D25	2380	8	3.98	9.472	75.8	
W 2	D13	2380	14	0.995	2.368	33.2	
W 3	D25	2400	8	3.98	9.552	76.4	
W 4	D13	2400	16	0.995	2.388	38.2	
S 1	D13	910	22	0.995	0.905	19.9	
S 2	D13	690	18	0.995	0.687	12.4	
G 1	D13	1000	8	0.995	0.995	8.0	
径別合計							
SD345					D25	152.2 kg	
					D13	111.7 kg	
総重量						263.9 kg	

材料／規格	算　　式	数　量
コンクリート 鉄筋 σck=24N/mm2	2.60×2.60×0.60=4.056	4.06　m3
型枠 鉄筋	2.60×2.60+2.60×0.60×2=9.880	9.88　m2
鉄筋 SD345,D13	構造図から転記	112　kg
鉄筋 SD345,D25	構造図から転記	152　kg
アンカー部保孔用パイプ VU外径φ165 L=0.6m/本	1ヶ所当り　L=0.6m	0.6　m
足場 単管傾斜足場	2.60×2.60=6.760	6.76　掛m2
均コンクリート 無筋 σck=18N/mm2	0.671×0.10×2.60=0.174	0.17　m3
均型枠 無筋	(0.671×2+2.60)×0.10=0.394	0.39　m2
基面整形 土砂	0.671×2.60=1.745	1.7　m2

単位数量計算書

細　　別：4号受圧板
規　　格：2.60×2.60×0.60　　1　基当り

略　図

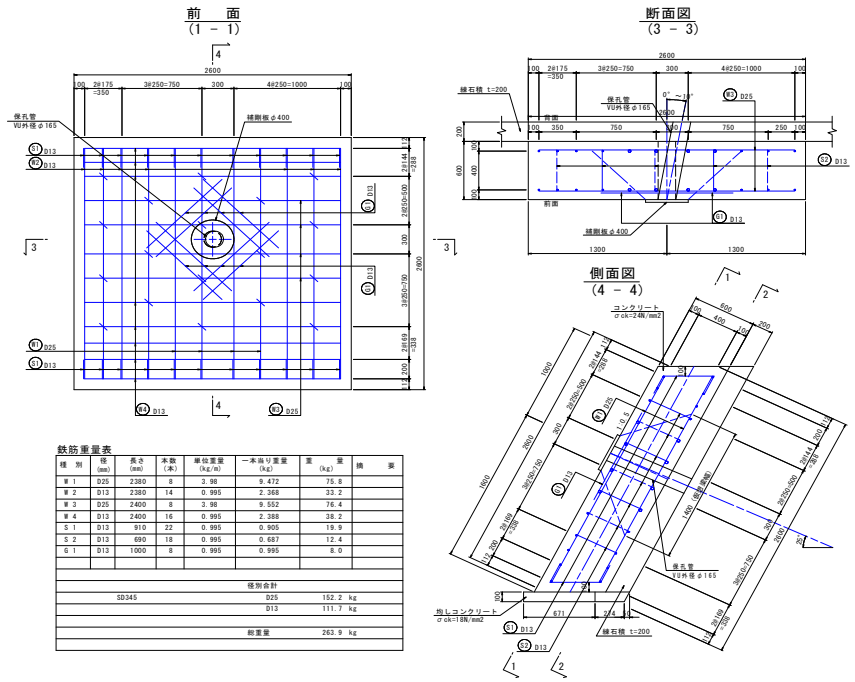

材料／規格	算　　式	数　量
コンクリート 鉄筋 σck=24N/mm2	2.60×2.60×0.60=4.056	4.06　m3
型枠 鉄筋	2.60×2.60+2.60×0.60×2=9.880	9.88　m2
鉄筋 SD345,D13	構造図から転記	112　kg
鉄筋 SD345,D25	構造図から転記	152　kg
アンカー部保孔用パイプ VU外径φ165 L=0.6m/本	1ヶ所当り　L=0.6m	0.6　m
足場 単管傾斜足場	2.60×2.60=6.760	6.76　掛m2
均コンクリート 無筋 σck=18N/mm2	0.671×0.10×2.60=0.174	0.17　m3
均型枠 無筋	(0.671×2+2.60)×0.10=0.394	0.39　m2
基面整形 土砂	0.671×2.60=1.745	1.7　m2

石・ﾌﾞﾛｯｸ積（張）工

工種数量総括表

設計書名：Ｒ１三土　白川地すべり（災関）　三・山城白川　斜面対策工事（臨時措置）

事業区分：砂防･地すべり対策
工事区分：斜面対策

工　種	種　別	細　別	規　　格	単位	前回数量	今回数量	数量増減	摘　　要
石･ﾌﾞﾛｯｸ積(張)工				式		1		
	作業土工			式		1		
		床掘	土砂	m3		23.0		
		埋戻	D,W1<1m	m3		4.6		
		基面整正	土砂	m2		42.9		
	1号石積工		練石積,2.0m<H≦2.5m	式		1		
		均しｺﾝｸﾘｰﾄ	σck=18N/mm2	m3		2.4		
		均し型枠		m2		8.1		
		石積	t=20cm、雑割石、2.0m<H≦2.5m、練石積、裏込材無	m2		204.6		
		目地板	瀝青繊維質目地材t=10mm	m2		4.2		
		水抜ﾊﾟｲﾌﾟ	VPφ65,L=0.25m	m		17.3		
		吸出し防止材	点在,300×300	m2		6.2		
		足場	単管傾斜足場	掛m2		198		

工種数量総括表

設計書名：Ｒ１三土　白川地すべり（災関）　三・山城白川　斜面対策工事（臨時措置）

事業区分：砂防･地すべり対策
工事区分：斜面対策

工　種	種　別	細　別	規　　格	単位	前回数量	今回数量	数量増減	摘　　要
	2号石積工		練石積,2.5m<H≦3.0m	式		1		
		均しｺﾝｸﾘｰﾄ	σck=18N/mm2	m3		2.3		
		均し型枠		m2		7.5		
		石積	t=20cm、雑割石、2.5m<H≦3.0m、練石積、裏込材無	m2		233.5		
		目地板	瀝青繊維質目地材t=10mm	m2		5.0		
		水抜ﾊﾟｲﾌﾟ	VPφ65,L=0.25m	m		19.5		
		吸出し防止材	点在,300×300	m2		7.0		
		足場	単管傾斜足場	掛m2		225		

数量集計表

種　別：作業土工
規　格：

細　別	規　格	単位	一般計算書		合　計	摘　要
床掘	土砂	m3	23.0		23.0	
埋戻	D,W1<1m	m3	4.6		4.6	
基面整正	土砂	m2	42.9		42.9	

一般計算書

種　　別：作業土工

細別／規格	算　　式　／　　図	数　　量
床掘 土砂	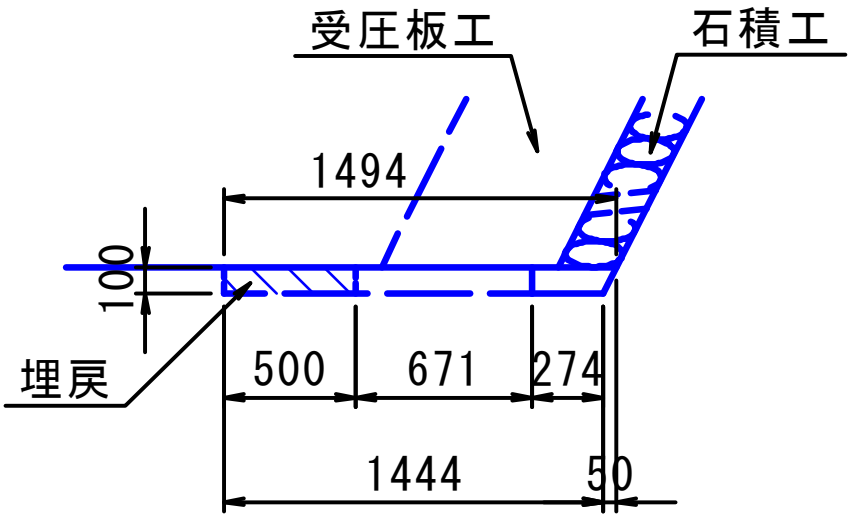 1号石積工底面延長 L1=81.2m 距離は1号石積工添付図参照 V1=(1.494+1.444)/2×0.10×81.2=11.93 2号石積工底面延長 L2=75.2m 距離は2号石積工添付図参照 V2=(1.494+1.444)/2×0.10×75.2=11.05 合計=11.93+11.05=22.98 数量は受圧板作業土工も含む	23.0　m3
埋戻 D,W1<1m	1号石積工埋戻延長 L3=17.1m 距離は1号石積工添付図参照 V3=0.50×0.10×17.1=0.86 2号石積工底面延長 L2=75.2m 距離は2号石積工添付図参照 V4=0.50×0.10×75.2=3.76 合計=0.86+3.76=4.62 数量は受圧板作業土工も含む	4.6　m3
基面整正 土砂	1号石積工底面延長 L1=81.2m 距離は1号石積工添付図参照 A1=0.274×81.2=22.25 2号石積工底面延長 L2=75.2m 距離は2号石積工添付図参照 A2=0.274×75.2=20.60 合計=22.25+20.60=42.85	42.9　m2

数量集計表

種　別：1号石積工
規　格：練石積,2.0m<H≦2.5m

細　別	規　格	単位	1号石積工 上段部		合　計	摘　要
均しｺﾝｸﾘｰﾄ	σck=18N/mm2	m3	2.4		2.4	
均し型枠		m2	8.1		8.1	
石積	t=20cm、雑割石、2.0m<H≦2.5m、練石積、裏込材無	m2	204.6		204.6	
目地板	瀝青繊維質目地材t=10mm	m2	4.2		4.2	
水抜ﾊﾟｲﾌﾟ	VPφ65,L=0.25m	m	17.3		17.3	
吸出し防止材	点在,300×300	m2	6.2		6.2	
足場	単管傾斜足場	掛m2	198		198	

一般計算書

種　　別：1号石積工
ブロック：1号石積工
区　　分：上段部

細別／規格	算　　式　／　　図	数　量
均しｺﾝｸﾘｰﾄ σck=18N/mm2	石積底面延長 L1=81.2m (0.324+0.274)/2×0.10×81.2=2.43	2.4　m3
均し型枠	0.10×81.2= 8.12	8.1　m2
石積 t=20cm、雑割石、2.0m<H≦2.5m、練石積、裏込材無	1:0.5の斜比=√(1+0.5×0.5)=1.118 0.979/2×(0.845+1.163)+2.326×{1.163/2+1.411+1.807+0.295+0.367+0.692+1.862+1.163+3.007+0.459+0.885+0.505+0.933+1.163+1.606+2.219+0.226+2.802+1.163/2+0.70+1.163/2+1.394+5.446+1.163/2+1.00+1.163/2+3.630+3.761+0.163+6.338+6.028+0.226+3.697+6.184+1.461+1.163+1.237+1.163+3.558+1.163/2+1.818/2+(1.163+4.149)}=183.018 183.018×1.118 = 204.614	204.6　m2
目地板 瀝青繊維質目地材 t=10mm	10.0mに1ヶ所設置 81.2/10.0×2.326×1.118×0.20=4.22	4.2　m2
水抜ﾊﾟｲﾌﾟ VPφ65,L=0.25m	3.0m2に1ヶ所設置 設置箇所=204.614/3.0=69 69×0.25 = 17.25	17.3　m
吸出し防止材 点在,300×300	設置箇所は水抜きパイプ設置箇所と同じ 69×0.30×0.30=6.21	6.2　m2
足場 単管傾斜足場	204.614-{0.979×1/2×(0.845+1.163)+1.818×1/2×(1.163+4.149)}×1.118=198.1	198　掛m2

一般計算書

種　　別：1号石積工
ブロック：1号石積工
区　　分：上段部

上　段　部

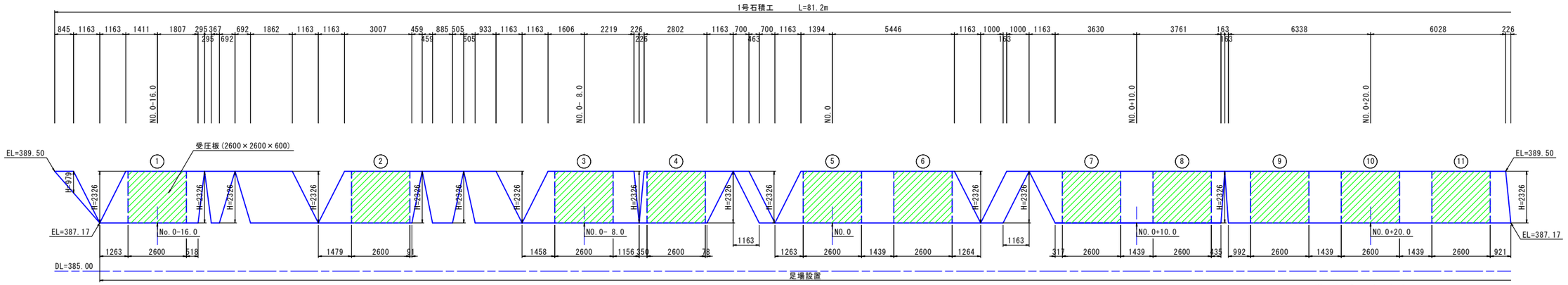

※展開図の作図について
測点位置は、石積法尻位置を表示した。
石積工延長は、石積下辺延長を表示した。
受圧板は背面位置を表示し、◎は受圧板番号を示す。

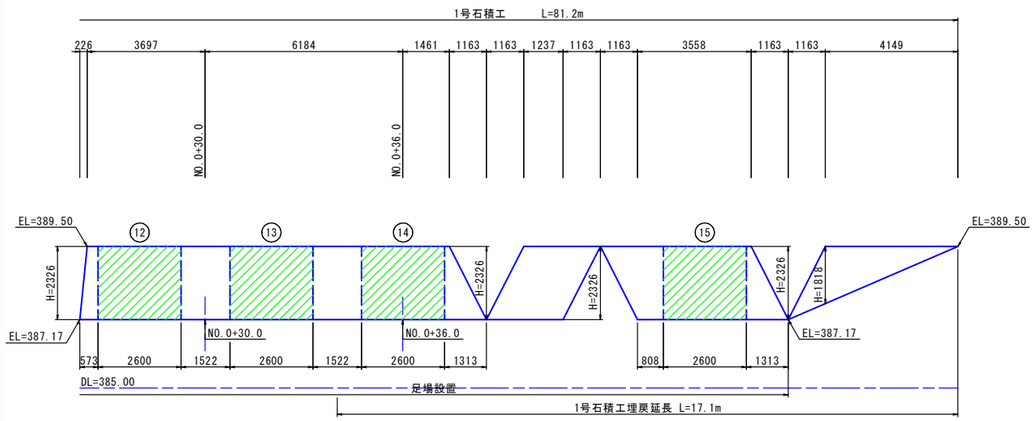

断　面　図　S=1:50

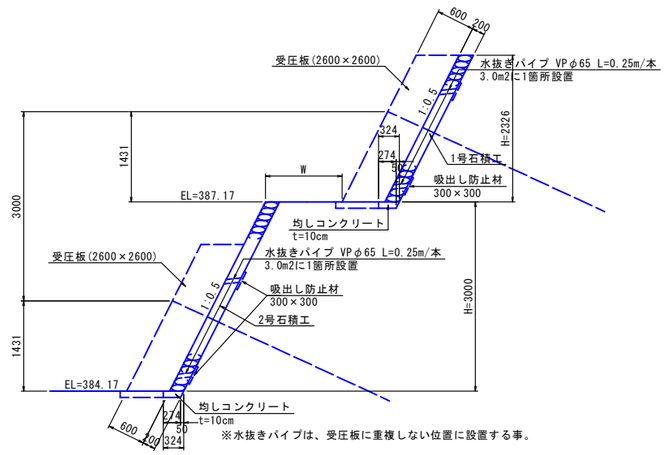

数量集計表

種　別：2号石積工
規　格：練石積,2.5m<H≦3.0m

細　別	規　格	単位	2号石積工 下段部		合　計	摘　要
均しｺﾝｸﾘｰﾄ	σck=18N/mm2	m3	2.3		2.3	
均し型枠		m2	7.5		7.5	
石積	t=20cm、雑割石、2.5m<H≦3.0m、練石積、裏込材無	m2	233.5		233.5	
目地板	瀝青繊維質目地材t=10mm	m2	5.0		5.0	
水抜ﾊﾟｲﾌﾟ	VPφ65,L=0.25m	m	19.5		19.5	
吸出し防止材	点在,300×300	m2	7.0		7.0	
足場	単管傾斜足場	掛m2	225		225	

一般計算書

種　　別：2号石積工
ブロック：2号石積工
区　　分：下段部

細別／規格	算　　式　／　　図	数　量
均しｺﾝｸﾘｰﾄ σck=18N/mm2	石積底面延長 L2=75.2m (0.324+0.274)/2×0.10×75.2=2.25	2.3　m3
均し型枠	0.10×75.2 = 7.52	7.5　m2
石積 t=20cm、雑割石、2.5m<H≦3.0m、練石積、裏込材無	1:0.5の斜比=√(1+0.5×0.5)=1.118 1.25/2×0.018+1.25×(2.79+0.625)+2.356/2×(2.575+1.50)+3.000×{1.50/2+1.419+1.829+1.50+1.20+1.50+2.853+1.50/2+0.70+1.50/2+1.411+1.94+0.292+5.60+9.385+(0.713+0.787)/2+0.50+1.50/2+3.044+0.211+6.338+5.359+0.292+4.247+6.184+1.411+1.50/2+0.80+1.50/2+2.722+1.215/2}=208.864 208.864×1.118 = 233.510	233.5　m2
目地板 瀝青繊維質目地材 t=10mm	10.0mに1ヶ所設置 75.2/10.0×3.00×1.118×0.20=5.04	5.0　m2
水抜ﾊﾟｲﾌﾟ VPφ65,L=0.25m	3.0m2に1ヶ所設置 設置箇所=233.510/3.0=78 78×0.25 = 19.50	19.5　m
吸出し防止材 点在,300×300	設置箇所は水抜きパイプ設置箇所と同じ 78×0.30×0.30=7.02	7.0　m2
足場 単管傾斜足場	233.510-(1/2×1.25×0.018+1.25×2.79+1.25×0.625+(1.25+2.00)/2×1.746+1/2×0.81×2.00)×1.118=224.6	225　掛m2

一般計算書

種　　別：2号石積工
ブロック：2号石積工
区　　分：下段部

下　段　部

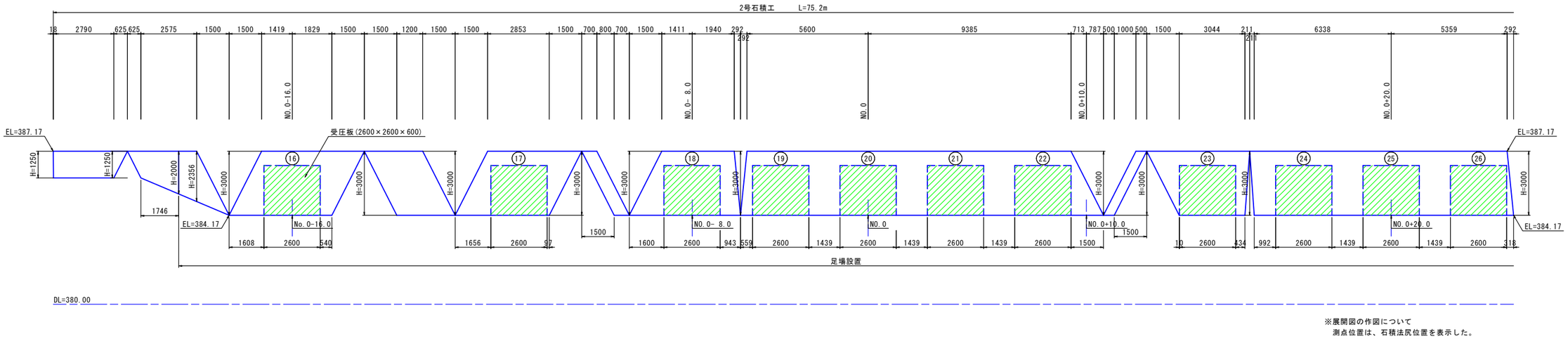

※展開図の作図について
測点位置は、石積法尻位置を表示した。
石積工延長は、石積下辺延長を表示した。
受圧板は背面位置を表示し、Ⓝは受圧板番号を示す。

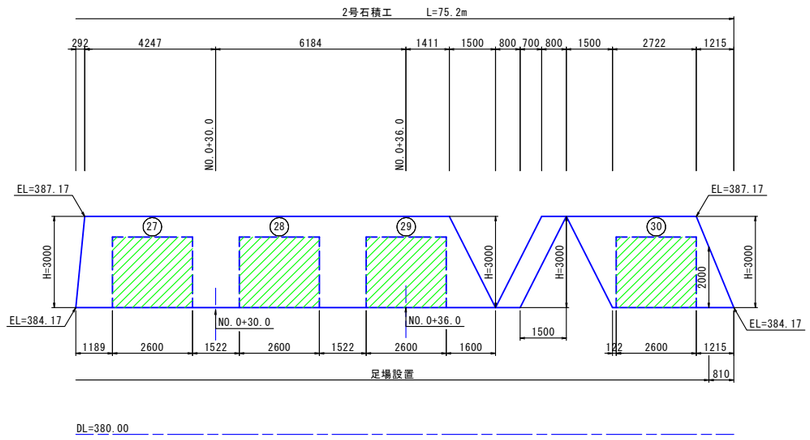

断　面　図　S=1:50

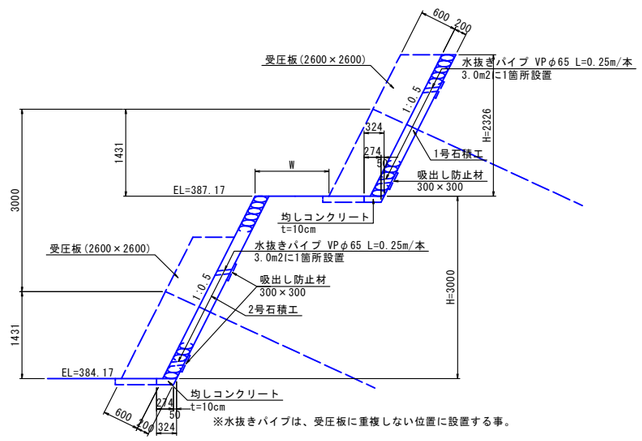

水路工

（アンカー部）

工種数量総括表

設計書名：Ｒ１三土　白川地すべり（災関）　三・山城白川　斜面対策工事（臨時措置）

事業区分：砂防･地すべり対策
工事区分：斜面対策

工　種	種　別	細　別	規　　格	単位	前回数量	今回数量	数量増減	摘　　要
水路工				式		1		
	作業土工			式		1		
		床掘	土砂	m3		30.3		
		埋戻	W1<1.0m	m3		10.2		
		基面整正	土砂	m2		85.2		
	水路工			式		1		
		基礎砕石	RC-40,t=15cm	m2		37.9		
		コンクリート	小型,σck=18N/mm2	m3		5.6		
		型枠	小型	m2		22.8		
		型枠	小型、打殺し	m2		7.5		
		目地板	瀝青繊維質目地材t=10mm	m2		0.3		
		コルゲートフリューム	350×350	個		42.6		
		1号巻込みコンクリート	σck=18N/mm2	m		2		
		2号巻込みコンクリート	σck=18N/mm2	箇所		2		
		3号巻込みコンクリート	σck=18N/mm2	箇所		1		

工種数量総括表

設計書名：Ｒ１三土　白川地すべり（災関）　三・山城白川　斜面対策工事（臨時措置）

事業区分：砂防･地すべり対策
工事区分：斜面対策

工　種	種　別	細　別	規　　格	単位	前回数量	今回数量	数量増減	摘　　要
		平張ｺﾝｸﾘｰﾄ	σck=18N/mm2,t=10cm	m2		45.7		
	集水桝工			式		1		
		1号集水桝	σck=18N/mm2,400×400×500	箇所		1		

数量集計表

種　別：作業土工
規　格：

細　別	規　格	単位	作業土工		合　計	摘　要
床掘	土砂	m3	30.3		30.3	
埋戻	W1<1.0m	m3	10.2		10.2	
基面整正	土砂	m2	85.2		85.2	

平均断面計算表

名　称：作業土工計算表

測　点	距 離(m)	床掘(土砂)			埋戻(W1<1.0m)			摘　要
		断面積(m2)	平均断面積(m2)	体 積(m3)	断面積(m2)	平均断面積(m2)	体 積(m3)	
No.0-19.5	－	0.8	－	－	0.2	－	－	No.0-16の断面数量を使用
No.0-16.0	3.6	0.8	0.80	2.9	0.2	0.20	0.7	
No.0- 8.0	14.4	0.6	0.70	10.1	0.2	0.20	2.9	
No.0	8.2	0.4	0.50	4.1	0.2	0.20	1.6	
No.0+10.0	10.4	0.4	0.40	4.2	0.1	0.15	1.6	
No.0+20.0	10.1	0.5	0.45	4.5	0.2	0.15	1.5	
No.0+30.0	10.2	0.2	0.35	3.6	0.1	0.15	1.5	
No.0+34.3	4.4	0.2	0.20	0.9	0.1	0.10	0.4	No.0+30の断面数量を使用
								距離は水路縦断図の距離を使用
小　　計	61.3			30.3			10.2	
合　　計	61.3			30.3			10.2	

一般計算書

種　　別：作業土工
ブロック：作業土工
区　　分：

細別／規格	算　　式　／　　図	数　量
床掘 土砂		30.3　m3
埋戻 W1<1.0m		10.2　m3
基面整正 土砂	1号水路工面積 1号水路工延長-巻込みコンクリート延長 L1=42.6-0.6×5=39.60m A1=0.55×39.60=21.78 2-1号水路工面積 A2=0.65×7.9=5.14 2-2号水路工面積 A3={0.626+(0.368+0.15)×0.5+0.075}×10.1= 9.70 1号巻込みコンクリート= A4=0.926×0.60×2=1.11 2号巻込みコンクリート= A5=0.65×0.60×2=0.78 3号巻込みコンクリート= A6=0.60×0.60=0.36 平張りコンクリート= A7=45.7 面積は平張りコンクリート計算書から転記 集水桝=0.75×0.80=0.60 合計=21.78+5.14+9.70+1.11+0.78+0.36+45.7+0.60=85.17	85.2　m2

数量集計表

種　別：水路工
規　格：

細　別	規　格	単位	1号水路工	2-1号水路工	2-2号水路工	1号巻込みコンクリート	2号巻込みコンクリート	小　計	合　計	摘　要
基礎砕石	RC-40,t=15cm	m2	23.4	5.1	9.4			37.9		
コンクリート	小型,σck=18N/mm2	m3	1.2	1.6	2.8			5.6		
型枠	小型	m2		12.3	10.5			22.8		
	小型、打殺し	m2		3.3	4.2			7.5		
目地板	瀝青繊維質目地材t=10mm	m2			0.3			0.3		
コルゲートフリューム	350×350	m	42.6					42.6		
1号巻込みコンクリート	σck=18N/mm2	箇所				2		2		
2号巻込みコンクリート	σck=18N/mm2	箇所					2	2		
3号巻込みコンクリート	σck=18N/mm2	箇所						0		
平張ｺﾝｸﾘｰﾄ	σck=18N/mm2,t=10cm	m2						0.0		

数量集計表

種　別：水路工
規　格：

細　別	規　格	単位	3号巻込みコンクリート	平張コンクリート				小　計	合　計	摘　要
基礎砕石	RC-40,t=15cm	m2						0.0	37.9	
コンクリート	小型,σck=18N/mm2	m3						0.0	5.6	
型枠	小型	m2						0.0	22.8	
	小型、打殺し	m2						0.0	7.5	
目地板	瀝青繊維質目地材t=10mm	m2						0.0	0.3	
コルゲートフリューム	350×350	m						0.0	42.6	
1号巻込みコンクリート	σck=18N/mm2	箇所						0	2	
2号巻込みコンクリート	σck=18N/mm2	箇所						0	2	
3号巻込みコンクリート	σck=18N/mm2	箇所	1					1	1	
平張ｺﾝｸﾘｰﾄ	σck=18N/mm2,t=10cm	m2		45.7				45.7	45.7	

一般計算書

種　　別：水路工
ブロック：1号水路工
区　　分：

細別／規格	算　　式　／　　図	数　　量
基礎砕石 RC-40, t=15cm	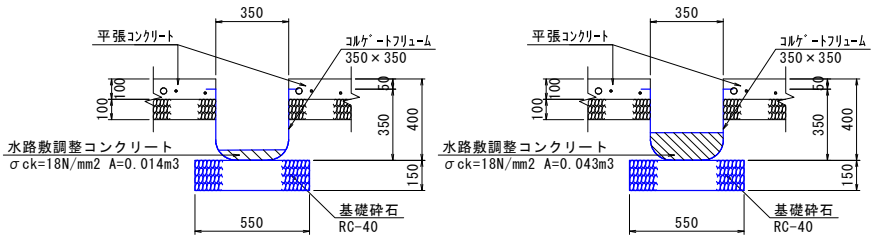 設置区間 No.0-7.323～No.0+34.312 l1=42.6m 0.55×42.6=23.43	23.4　m2
コンクリート 小型, σck=18N/mm2	(0.014+0.043)/2×42.6=1.21	1.2　m3
コルゲートフリューム 350×350	42.6/1.02=41.76	41.8　個

一般計算書

種　　別：水路工
ブロック：2-1号水路工
区　　分：

細別／規格	算　　式　／　　図	数　量
基礎砕石 RC-40, t=15cm	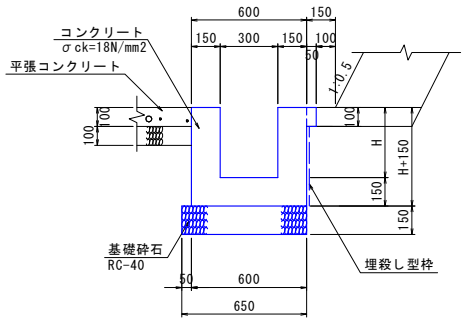 設置区間 / L / H1 / H2 N.0-15.89～-15.42 / 4486 / 379 / 370 N.0-12.06～-10.88 / 3418 / 363 / 356 延長 L=4.486+3.418=7.904 0.65×7.904=5.138	5.1　m2
コンクリート 小型, σck=18N/mm2	平均H H={(0.379+0.370)/2×4.486+(0.363+0.356)/2×3.418}/(4.486+3.418)=0.368 (0.15×0.368×2+0.60×0.15)×7.904=1.584	1.6　m3
型枠 小型	(0.368+0.15)×3×7.904=12.28	12.3　m2
型枠 小型、打殺し	(0.368+0.15-0.10)×7.904=3.30	3.3　m2

一般計算書

種　　別：水路工
ブロック：2-2号水路工
区　　分：

細別／規格	算　　式　／　　図	数　量
基礎砕石 RC-40, t=15cm	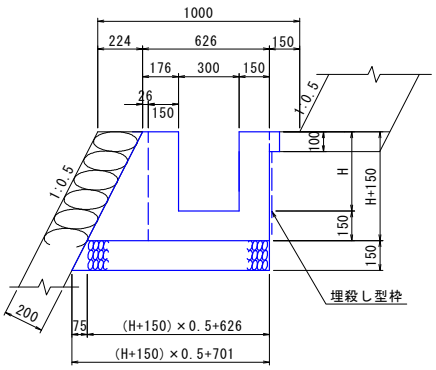 設置区間 L H1 H2 N.0-19.48～-15.89 3700 386 379 N.0-15.42～-12.06 3461 370 363 N.0-10.88～- 8.00 2969 356 350 延長 L=3.700+3.461+2.969=10.130 平均H H={(0.386+0.379)/2×3.700+(0.370+0.363)/2×3.461+(0.356+0.350)/2×2.969}/(3.700+3.461+2.969)=0.368 基礎砕石平均幅=0.626+(0.368+0.15)×0.5+0.075/2=0.923 0.923×10.130=9.350	9.4　m2
コンクリート 小型, σck=18N/mm2	水路底面幅=0.626+(0.368+0.15)×0.5=0.885 {(0.626+0.885)/2×(0.368+0.15)-0.30×0.368}×10.130=2.846	2.8　m3
型枠 小型	(0.368+0.15)×2×10.130=10.49	10.5　m2
型枠 小型、打殺し	(0.368+0.15-0.10)×10.130=4.23	4.2　m2
目地板 瀝青繊維質目地材 t=10mm	10mに1ヶ所設置 (0.626+0.885)/2×(0.368+0.15)-0.30×0.368=0.28	0.3　m2

設置調書

名　称：1号巻込みコンクリート　　単　位：箇所

測　　点	数 量	摘　　要
No.0- 3.8	1	
No.0+ 5.8	1	
小　　計	2	
合　　計	2	

一般計算書

種　　別：水路工
ブロック：1号巻込みコンクリート
区　　分：

細別／規格	算　　式　／　　図	数　量
1号巻込みコンクリート σck=18N/mm2		2　　箇所

設置調書

名　称：2号巻込みコンクリート　　単　位：箇所

測　　点	数 量	摘　　要
No.0- 8.1	1	
No.0+13.7	1	
小　　計	2	
合　　計	2	

一般計算書

種　　別：水路工
ブロック：2号巻込みコンクリート
区　　分：

細別／規格	算　　式　／　　図	数　量
2号巻込みコンクリート σck=18N/mm2		2　　箇所

設置調書

名　称：3号巻込みコンクリート　　単　位：箇所

測　　点	数 量	摘　　要
No.0+26.3	1	
小　　計	1	
合　　計	1	

一般計算書

種　　別：水路工
ブロック：3号巻込みコンクリート
区　　分：

細別／規格	算　　式　／　　図	数　量
3号巻込みコンクリート σck=18N/mm2		1　　箇所

一般計算書

種　　別：水路工
ブロック：平張コンクリート
区　　分：

細別／規格	算　　式　／　　図	数　量
平張ｺﾝｸﾘｰﾄ σck=18N/mm2, t=10cm	平張コンクリート S=1:200 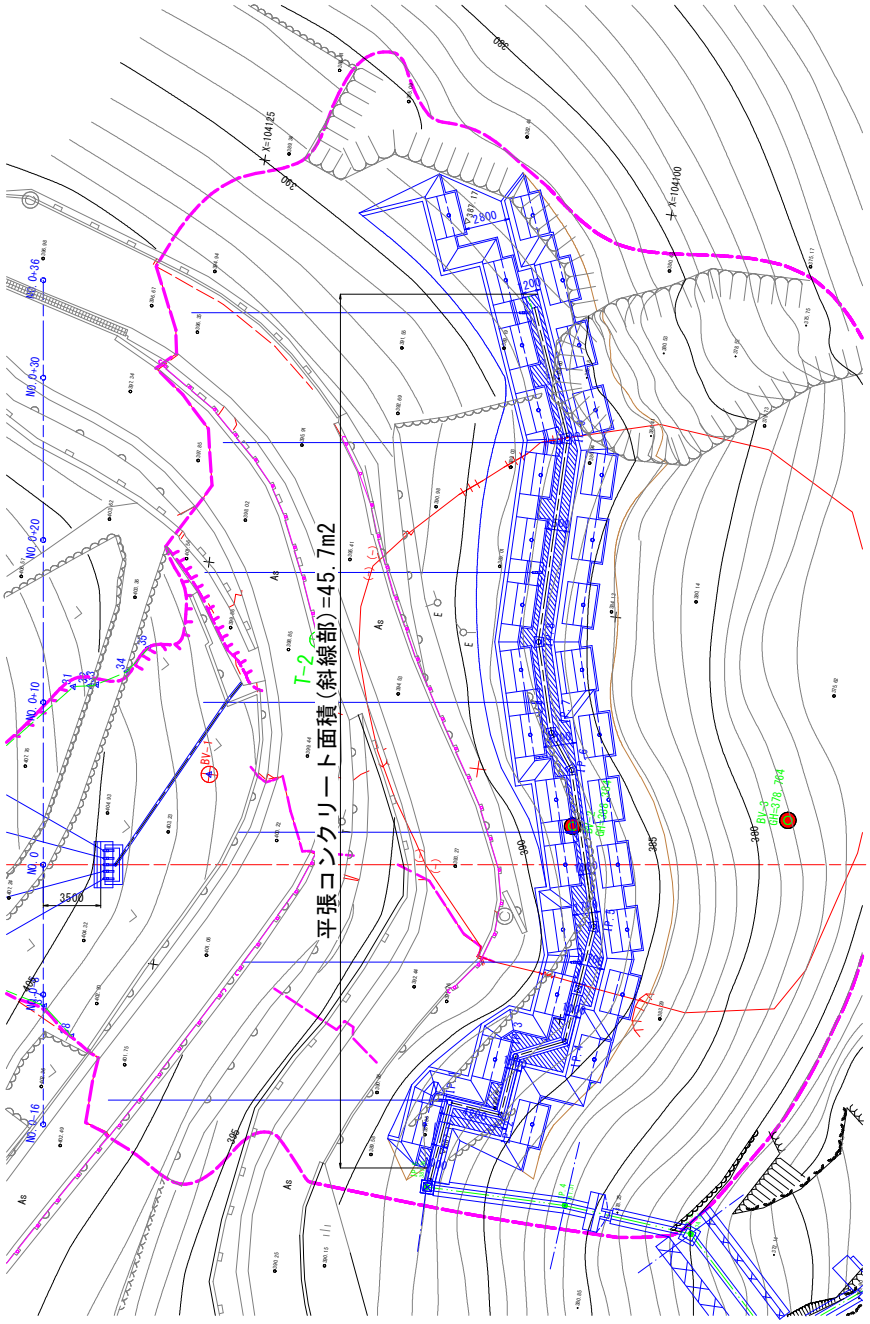 添付図から転記	45.7　m2

単位数量計算書

細　　別：1号巻込みコンクリート
規　　格：σck=18N/mm2　　1　　箇所当り

略　図

断 面 図

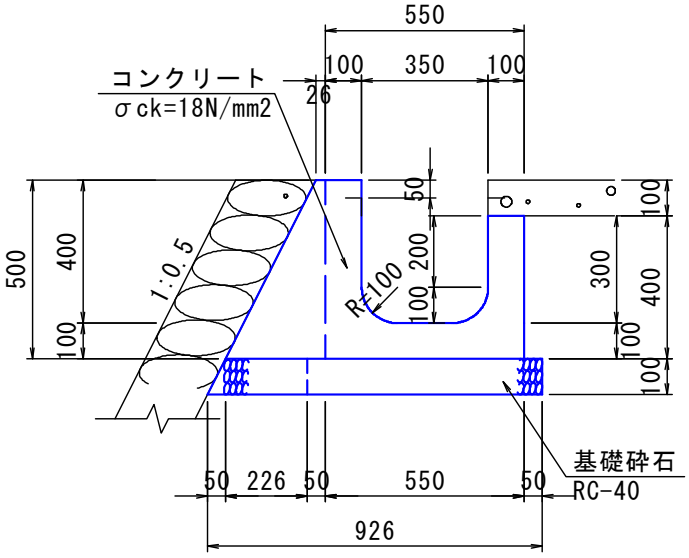

平 面 図

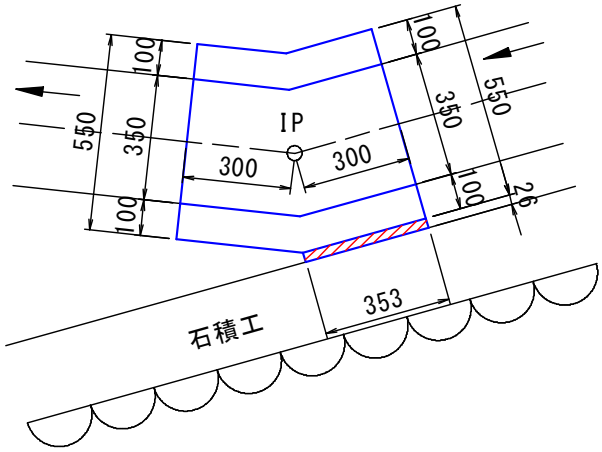

材料／規格	算　　式	数　量
基礎砕石 RC-40, t=10cm	0.65×0.30×2+(0.226+0.05/2)×0.353=0.479	0.48　m2
コンクリート 小型、σck=18N/mm2	{0.30×0.10×2+(0.10×0.10−π×0.10×0.10/4)×2+0.55×0.10}×0.30×2+{0.10×0.10+(0.026+0.276)/2×0.50}×0.353=0.102	0.10　m3
型枠 小型	0.40×2×0.30×2−0.40×0.353=0.339	0.34　m2

単位数量計算書

細　　別：2号巻込みコンクリート
規　　格：σck=18N/mm2　　1　　箇所当り

略　図

断　面　図

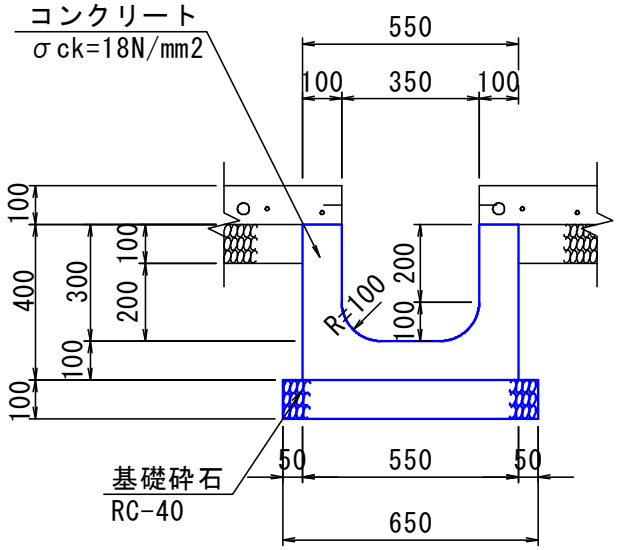

平　面　図

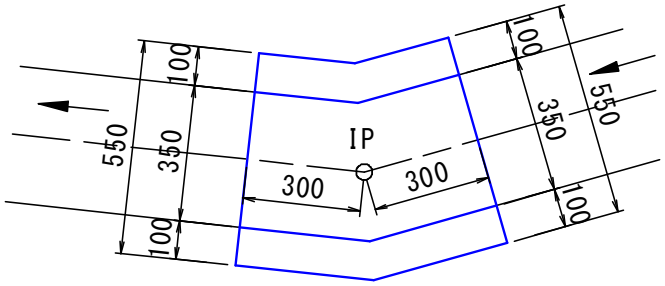

材料／規格	算　　式	数　量
基礎砕石 RC-40, t=10cm	0.65×0.30×2=0.390	0.39　m2
コンクリート 小型、σck=18N/mm2	{0.30×0.10×2+(0.10×0.10−π×0.10×0.10/4)×2+0.55×0.10}×0.30×2=0.072	0.07　m3
型枠 小型	0.40×2×0.30×2=0.480	0.48　m2

単位数量計算書

細　　別：3号巻込みコンクリート
規　　格：σck=18N/mm2　　1　　箇所当り

略　図

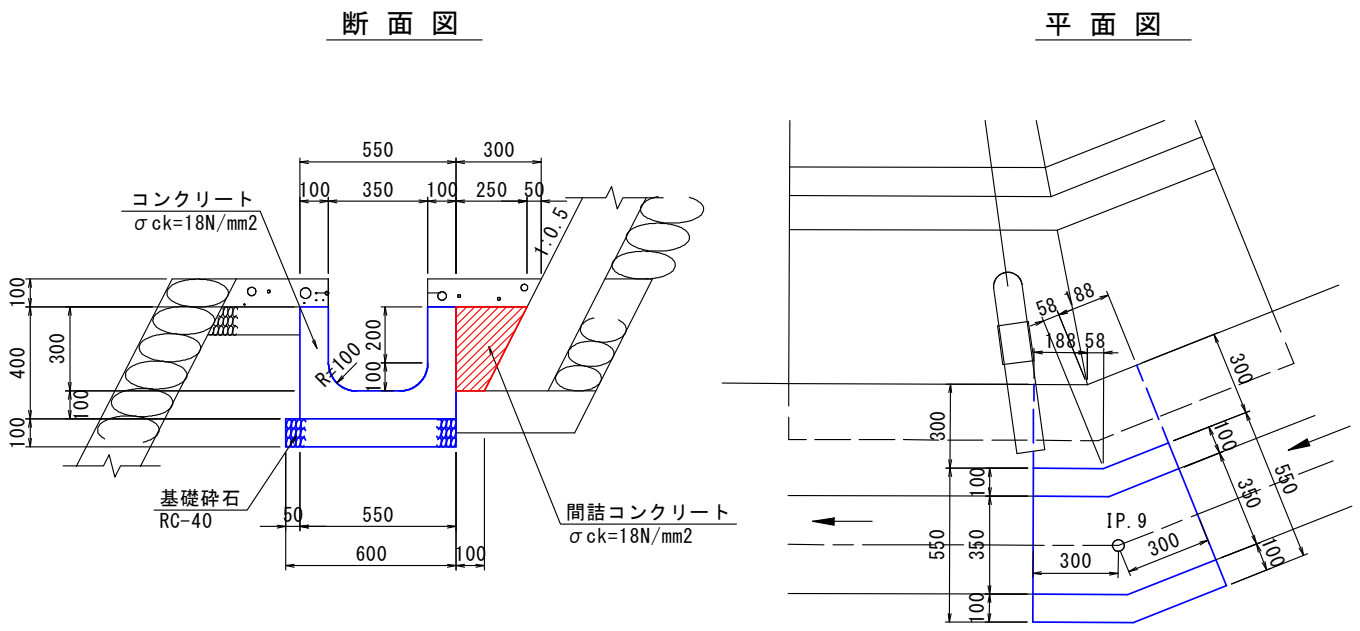

材料／規格	算　　式	数　量
基礎砕石 RC-40, t=10cm	0.60×0.30×2=0.360	0.36　m2
コンクリート 小型、σck=18N/mm2	{0.30×0.10×2+(0.10×0.10−π×0.10×0.10/4)×2+0.55×0.10}×0.30×2+(0.10+0.25)/2×0.30×(0.188×2+0.058)=0.094	0.09　m3
型枠 小型	0.40×2×0.30×2=0.480	0.48　m2

単位数量計算書

細　　別：平張ｺﾝｸﾘｰﾄ
規　　格：σck=18N/mm2, t=10cm　　10.0　m2当り

略　図

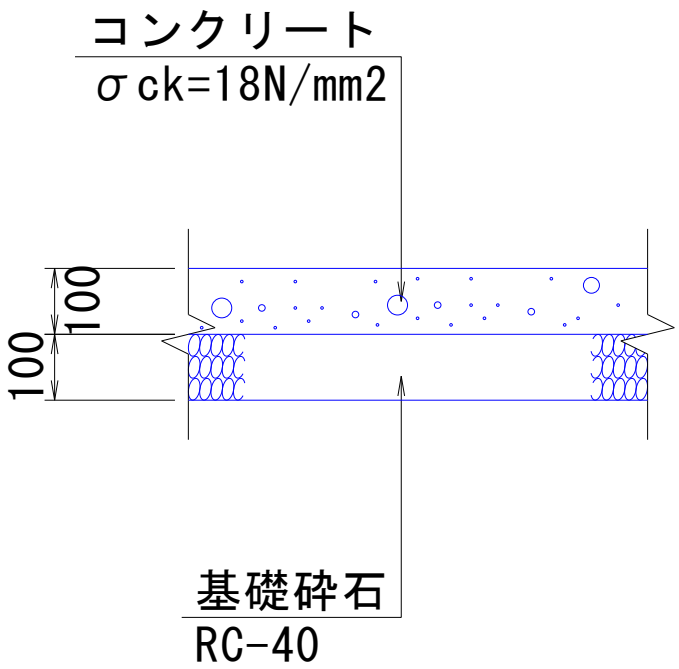

材料／規格	算　　式	数　量
コンクリート σck=18N/mm2	10.0×0.10=1.000	1.00　m3
基礎砕石 RC-40, t=10cm		10.00　m2

数量集計表

種　別：集水桝工
規　格：

細　別	規　格	単位	集水桝工		合　計	摘　要
1号集水桝	σck=18N/mm2,400×400×500	箇所	1		1	

設置調書

名　称：1号集水桝　　単　位：箇所

測　　点	数 量	摘　　要
No.0- 7.7	1	
小　　計	1	
合　　計	1	

一般計算書

種　　別：集水桝工
ブロック：集水桝工
区　　分：

細別／規格	算　　式　／　　図	数　量
1号集水桝 σck=18N/mm2,400 ×400×500		1　　箇所

単位数量計算書

細　　別：1号集水桝
規　　格：σck=18N/mm2,400×400×500　　1　　箇所当り

略　図

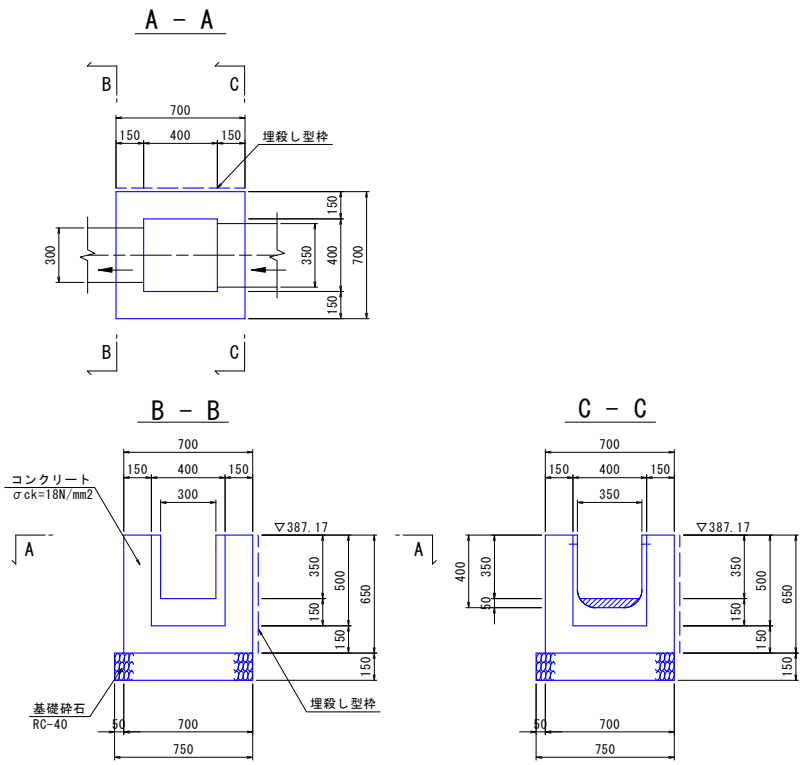

材料／規格	算　　式	数　　量
基礎砕石 RC-40,t=15cm	0.80×0.75=0.600	0.60　m2
コンクリート 小型、σck=18N/mm2	0.70×0.70×0.65-0.40×0.40×0.50=0.239	0.24　m3
型枠 小型	(0.70+0.40)×0.65×3+0.40×0.65=2.405	2.41　m2
打殺し型枠 小型	0.70×0.65=0.455	0.46　m2

水路工
（流末部）

水 路 工 数 量 集 計 表

種　　別	細　　別	規格			単位	数　量	摘　要
水路土工					式	1.0	
	盛　　土	W＜2.5			m^3	1.6	
	法面整形	切土			m^2	27.9	
	残土処理				m^3	39.0	
水路工					式	1.0	
	床　　掘				m^3	31.2	
	埋　　戻				m^3	1.7	
	3号水路工	ｺﾙｹﾞｰﾄﾌﾘｭｰﾑ A-350×350			m	32.6	
	流末処理工	ふとんかご			箇所	1.0	
	落差工				箇所	1.0	
	3号集水桝	500×500×750			箇所	1.0	
	4号集水桝	600×600×1100			箇所	1.0	
	5号集水桝	600×600×1000			箇所	1.0	
	平張ｺﾝｸﾘｰﾄ	σck= 18N/mm2			m^2	12.7	
	3号石積工	t=200			m^2	26.6	
	単管足場	単管傾斜			掛m2	26.6	
	4号石積工	t=200			m^2	9.8	

土 工 残 土 数 量 集 計

種　　別			掘削及び床掘	盛土及び埋戻	備　　考
水路土工	盛　土			1.6	
	床　掘		31.2		
	埋　戻			1.7	
流末処理工	床　掘		20.5		
	埋　戻			10.9	
落差工	床　掘		15.2		
	埋　戻			11.3	
3号集水桝	床　掘		7.0		
	埋　戻			6.3	
4号集水桝	床　掘		16.2		
	埋　戻			14.7	
5号集水桝	床　掘		6.3		
	埋　戻			5.2	
計			96.4	51.7	
		(発生土)	96.4		
		(流用土)	51.7		
		軟岩Ⅰ			
		軟岩Ⅱ			
	残土（土砂）	96.4 - 51.7 / 0.9 =		39.0m3	
	軟岩Ⅰ	0.0 × 2.20t/m3=		.0t	
	軟岩Ⅱ	0.0 × 2.20t/m3=		.0t	

土工計算書

測　点	距　離	盛　　土						摘要
		面 積 (m^2)	平 均 (m^2)	体 積 (m^3)	面 積 (m^2)	平 均 (m^2)	体 積 (m^3)	
IP.1		0.5						
IP.2	6.38	0.0	0.25	1.6		0.00	0.0	
			0.00	0.0		0.00	0.0	
IP.3	8.40		0.00	0.0		0.00	0.0	
			0.00	0.0		0.00	0.0	
IP.4	7.87		0.00	0.0		0.00	0.0	
			0.00	0.0		0.00	0.0	
IP.5	8.51		0.00	0.0		0.00	0.0	
合計	31.160			1.6			0.0	

土工計算書

測　点	距　離	法面整形						摘要
		延長（m）	平 均（m）	面 積（m^2）	延長（m）	平 均（m）	面 積（m^2）	
IP.1								
IP.2	6.38		0.00	0.0		0.00	0.0	
			0.00	0.0		0.00	0.0	
IP.3	8.40		0.00	0.0		0.00	0.0	
		0.0	0.00	0.0		0.00	0.0	
IP.4	7.87	3.2	1.60	12.6		0.00	0.0	
		1.5	2.35	0.0		0.00	0.0	
IP.5	8.51	2.1	1.80	15.3		0.00	0.0	
合計	31.160			27.9			0.0	

土工計算書

測　点	距　離	床　　掘			埋　　戻			摘要
		面 積 (m^2)	平 均 (m^2)	体 積 (m^3)	面 積 (m^2)	平 均 (m^2)	体 積 (m^3)	
IP.1		0.0						土工延長
IP.2	6.38	0.2	0.10	0.5		0.00	0.0	5.4
		3.2	1.70	0.0	0.3	0.15	0.0	
IP.3	8.40	3.2	3.20	18.2	0.3	0.30	1.7	5.7
		1.3	2.25	0.0		0.15	0.0	
IP.4	7.87	2.3	1.80	5.0		0.00	0.0	2.8
		0.9	1.60	0.0		0.00	0.0	
IP.5	8.51	1.2	1.05	7.5		0.00	0.0	7.1
合計	31.160			31.2			1.7	

延 長 調 書

3号水路工					
位　　置	延　　長	摘　　要	位　　置	延　　長	摘　　要
IP.1					
IP.2	7.40				
IP.3	7.81				
IP.4	5.61				
IP.5	11.80				
合　　計	32.62		合　　計		

流末処理工

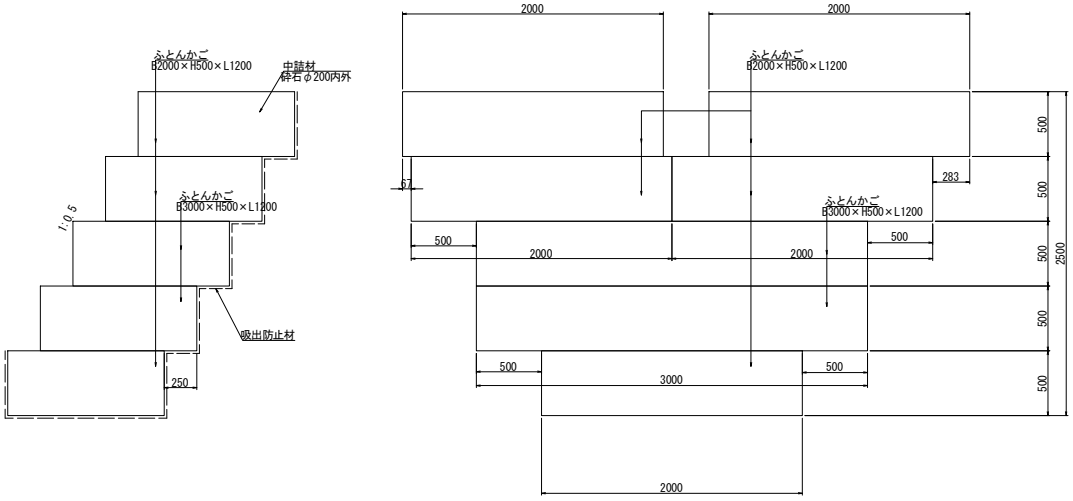

名　称	規 格	算　　式	1箇所当り	単位	摘　要
床　掘		8.9×2.3	20.5	m^3	
埋　戻		20.5-(2.00×1.20×0.50×5+3.00×1.20×0.50×2)	10.9	m^3	
ふとんかご	2.00×0.50 ×1.20		5.0	個	
ふとんかご	3.00×0.50 ×1.20		2.0	個	
吸出 防止材		2.00×0.50×5+3.00×0.50×2+0.50×1.20×10+0.25×(4.00+4.00+3.00+3.00)+(0.067+0.283+0.50×4)×1.20+1.20×2.0+0.50×2.00	23.7	m^2	

落 差 工

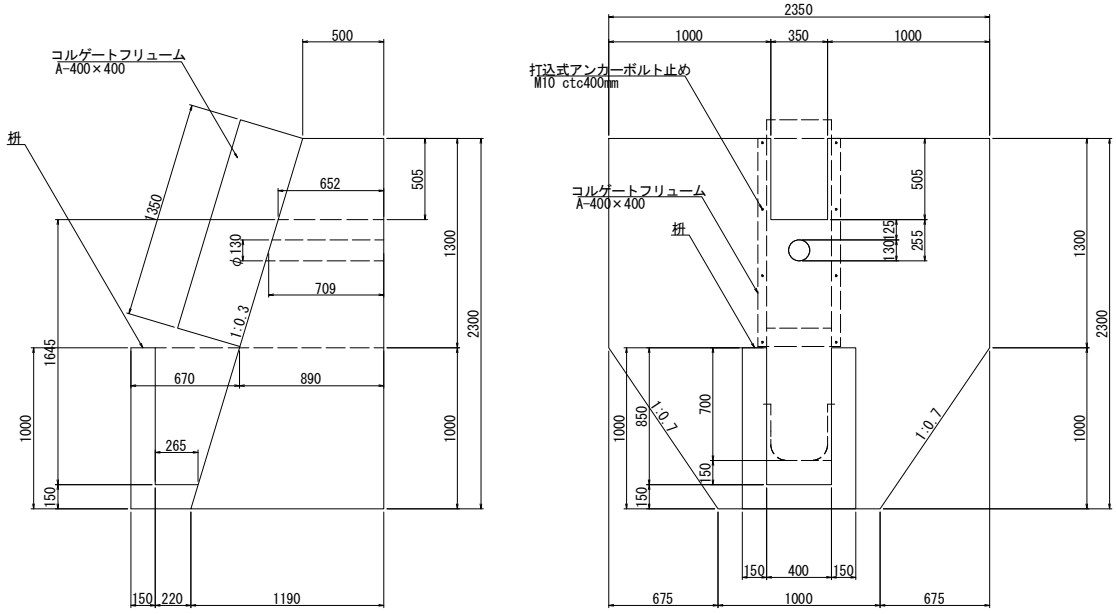

名　称	規 格	算　　式	1箇所当り	単位	摘　要
床　掘		3.7×4.1	15.2	m^3	
埋　戻		15.2-{(0.50+1.19)×1/2×2.30×2.35-(0.89+1.19)×1/2×1.00×0.675×1/2×2}	11.3	m^3	
基面整正		1.19×1.00	1.2	m^2	
ｺﾝｸﾘｰﾄ	σck=18N/mm2	(0.50+1.19)×1/2×2.30×2.35-{(0.89+1.19)×1/2×1.00×0.675×1/2}×2-(0.50+0.652)×1/2×0.505×0.35-π/4×0.13^2×0.709	3.75	m^3	
型　枠	H<4.0	{2.35×2.30-(0.675×1.00×1/2×2+0.35×0.505+π/4×0.13^2)}×(1.000+1.044)+{(0.50+0.652)×1/2×0.505+(0.50+0.890)×1/2×1.30}×2	11.7	m^2	
足場工	単管傾斜	{2.35×2.30-(0.675×1.00×1/2×2)}×(1.000+1.044)	9.7	掛m2	
桝ｺﾝｸﾘｰﾄ	σck=18N/mm2	{(0.67+0.37)×1/2×1.00×2+0.40×0.30}×0.15+(0.22+0.27)×1/2×0.15×0.40	0.19	m^3	
型　枠		{(0.67+0.37)×1/2×1.00+(0.52+0.22)×1/2×1.00+0.70×0.15}×2+0.30×0.40×2	2.2	m^2	
ｺﾙｹﾞｰﾄﾌﾘｭｰﾑ	A-400×400		1.4	m	
ｱﾝｶｰﾎﾞﾙﾄ	M10		8.0	個	

3号水路工(ｺﾙｹﾞｰﾄ水路)

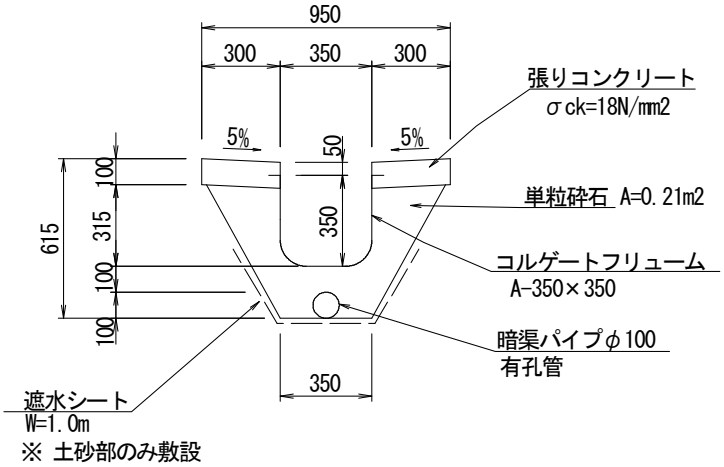

名　称	規 格	算　　式	10m当り	単位	摘　要
張ｺﾝｸﾘｰﾄ	σck= 18N/mm2	(0.30×0.10×2)×10.0	0.60	m^3	
型枠		(0.10+0.05)×2×10.0	3.0	m^2	
砕石	単粒砕石	0.21×10.0	2.1	m^3	
遮水ｼｰﾄ	W=1.00	1.00×10.0	10.0	m^2	
ｺﾙｹﾞｰﾄ ﾌﾘｭｰﾑ	A-350×350		10.0	m	
暗渠ﾊﾟｲﾌﾟ	φ100 有孔管		10.0	m	

3号集水桝

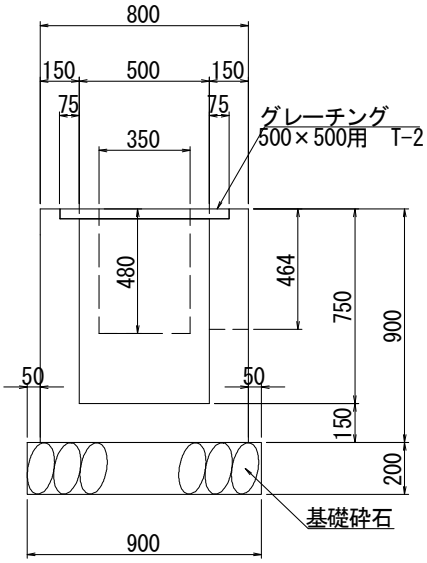

名　称	規 格	算　　式	1箇所当り	単位	摘　要
床　掘		3.9×1.8	7.0	m^3	
埋　戻		7.0-(0.80×0.80×0.90+0.90×0.90×0.20)	6.3	m^3	
基面整正		0.90×0.90	0.8	m^2	
ｺﾝｸﾘｰﾄ	σck=18N/mm2	0.80×0.80×0.90-0.50×0.50×0.75-(0.48+0.464)×0.35×0.15	0.34	m^3	
型　枠		(0.80+0.50)×0.90×4-(0.48+0.464)×0.35×2	4.0	m^2	
基礎砕石	RC-40 t=200	0.90×0.90	0.8	m^2	
ｸﾞﾚｰﾁﾝｸﾞ	500用 T-2		1.0	式	

4号集水桝

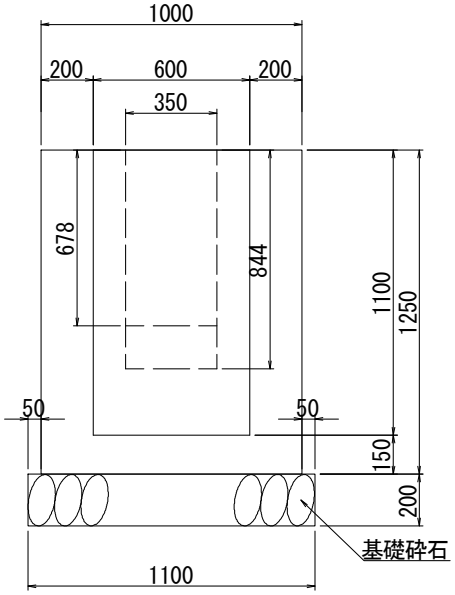

名　称	規 格	算　　式	1箇所当り	単位	摘　要
床　掘		5.4×3.0	16.2	m^3	
埋　戻		16.2-(1.00×1.00×1.25+1.10×1.10×0.20)	14.7	m^3	
基面整正		1.10×1.10	1.2	m^2	
ｺﾝｸﾘｰﾄ	σck=18N/mm2	1.00×1.00×1.25-0.60×0.60×1.10-(0.678+0.844)×0.35×0.20	0.75	m^3	
型　枠		(1.00+0.60)×1.25×4-(0.678+0.844)×0.35×2	6.9	m^2	
砕石	RC-40 t=200	1.10×1.10	1.2	m^2	

5号集水桝

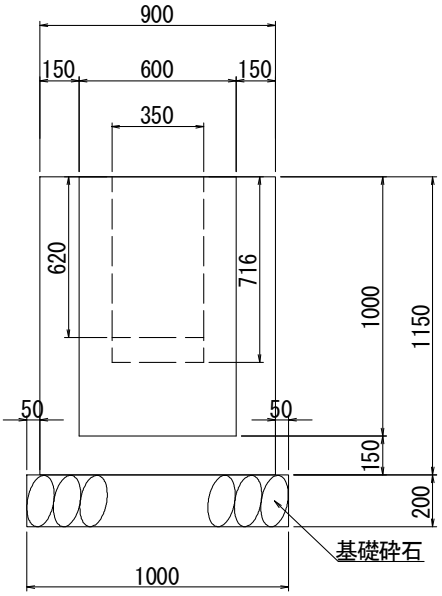

名　称	規 格	算　　式	1箇所当り	単位	摘　要
床　掘		3.0×2.1	6.3	m^3	
埋　戻		6.3-(0.90×0.90×1.15+1.00×1.00×0.20)	5.2	m^3	
基面整正		1.0×1.0	1.0	m^2	
ｺﾝｸﾘｰﾄ	σck=18N/mm2	0.90×0.90×1.15-0.60×0.60×1.00-(0.62+0.716)×0.35×0.15	0.50	m^3	
型　枠		(0.90+0.60)×1.15×4-(0.62+0.716)×0.35×2	6.0	m^2	
砕石	RC-40 t=200	1.0×1.0	1.0	m^2	

平張コンクリート

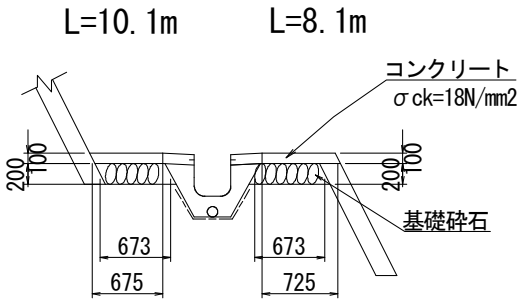

名　称	規 格	算　　式	1箇所当り	単位	摘　要
ｺﾝｸﾘｰﾄ	σck=18N/mm2	(0.675×10.1+0.725×8.1)×0.1	1.27	m^3	
型　枠		0.10×1.118×8.1	0.9	m^2	
基礎砕石	RC-40 t=200	0.673×(10.1+8.1)	12.2	m^2	
面積		(0.675×10.1+0.725×8.1)	12.7	m^2	

3号,4号石積工

3号石積工
L=10.1m

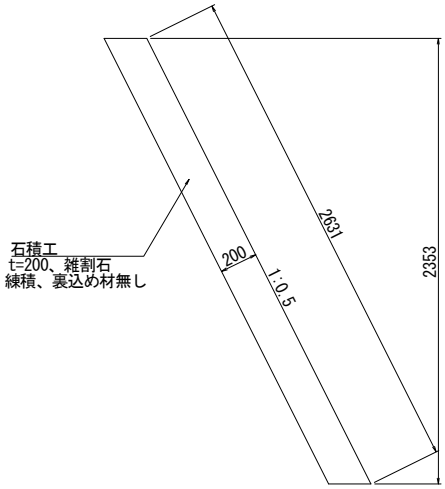

4号石積工
L=8.1m

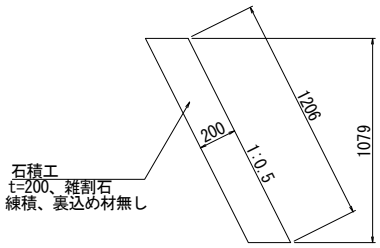

名　称	規 格	算　　式	1箇所当り	単位	摘　要
3号石積	t=200	2.631×10.1	26.6	m^2	
足場工	単管傾斜	2.631×10.1	26.6	掛m2	
4号石積	t=200	1.206×8.1	9.8	m^2	

地下水排除工

工種数量総括表

設計書名：Ｒ１三土　白川地すべり（災関）　三・山城白川　斜面対策工事（臨時措置）

事業区分：砂防･地すべり対策
工事区分：斜面対策

工　種	種　別	細　別	規　　格	単位	前回数量	今回数量	数量増減	摘　　要
地下水排除工				式		1		
	作業土工			式		1		
		床掘	土砂	m3		1.5		
		基面整正	土砂	m2		4.1		
	横ﾎﾞｰﾘﾝｸﾞ工			式		1		
		削孔	φ90mm以上,土砂	m		130.4		
		削孔	φ90mm以上,軟岩	m		3.0		
		保孔管	3方向ｽﾄﾚｰﾅｰ,φ40	m		28.0		
		保孔管	4方向ｽﾄﾚｰﾅｰ,φ40	m		112.0		
		足場	単管傾斜	空m3		143		
	孔口処理工			式		1		
		基礎砕石	RC-40,t=15cm	m2		4.6		
		ｺﾝｸﾘｰﾄ	σck=18N/mm2	m3		3.6		
		型枠	小型	m2		17.3		
		型枠	小型、打殺し	m2		1.3		

工種数量総括表

設計書名：Ｒ１三土　白川地すべり（災関）　三・山城白川　斜面対策工事（臨時措置）

事業区分：砂防･地すべり対策
工事区分：斜面対策

工　種	種　別	細　別	規　　格	単位	前回数量	今回数量	数量増減	摘　　要
		裏石積	t=15cm、雑割石、1.0m<H≦1.5m、練石積、裏込材無	m2		4.5		
		裏石積	t=40cm、雑割石、1.0m<H≦1.5m、練石積、裏込材無	m2		12.7		
		水抜ﾊﾟｲﾌﾟ	VPφ65	m		4.9		
		45°エルボ	VPφ75	個		7		
		硬質塩化ビニル管	VPφ75	m		28.0		

数量集計表

種　別：作業土工
規　格：

細　別	規　格	単位	作業土工		合　計	摘　要
床掘	土砂	m3	1.5		1.5	
基面整正	土砂	m2	4.1		4.1	

一般計算書

種　　別：作業土工
ブロック：作業土工
区　　分：

細別／規格	算　　式　／　　図	数　量
床掘 土砂	1号孔口処理工床掘断面図 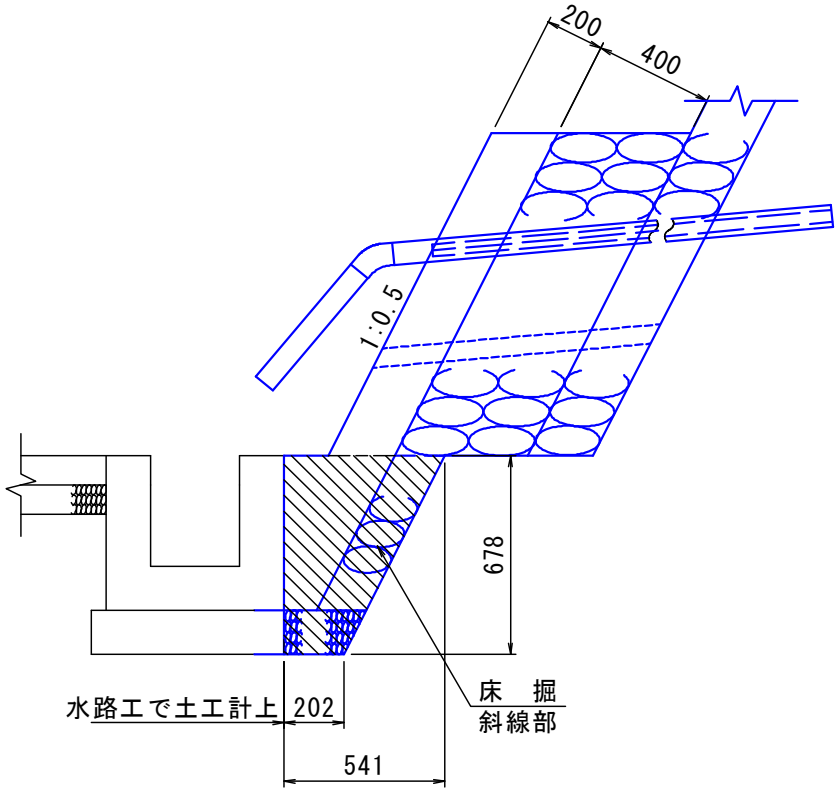 2号～7号孔口処理工床掘断面図 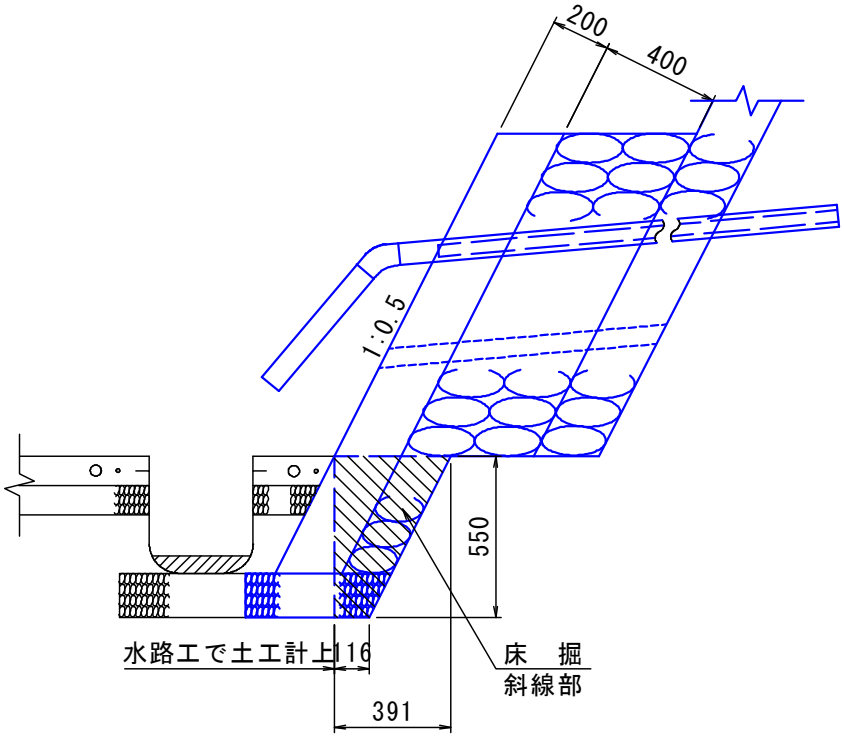 	

一般計算書

種　　別：作業土工
ブロック：作業土工
区　　分：

細別／規格	算　　式　／　　図	数　量
	1号坑口処理工 L1=(0.84+0.501)/2=0.67m V1=(0.202+0.541)/2×0.678×0.67=0.17 2号坑口処理工 L2=(1.286+0.481+1.845)/2=1.81m V2=(0.116+0.391)/2×0.550×1.81=0.25 3号～5号坑口処理工 L3=1.439m V3=(0.116+0.391)/2×0.550×1.439×3=0.60 6号坑口処理工 L4=(1.052+0.704+1.834)/2=1.80m V4=(0.116+0.391)/2×0.550×1.80=0.25 7号坑口処理工 L5=1.522m V5=(0.116+0.391)/2×0.550×1.522=0.21 合計=0.17+0.25+0.60+0.25+0.21=1.48 埋戻は水路工で計上	1.5　m3

一般計算書

種　　別：作業土工
ブロック：作業土工
区　　分：

細別／規格	算　　式　／　　図	数　量
基面整正 土砂	1号孔口処理工基面整正断面図 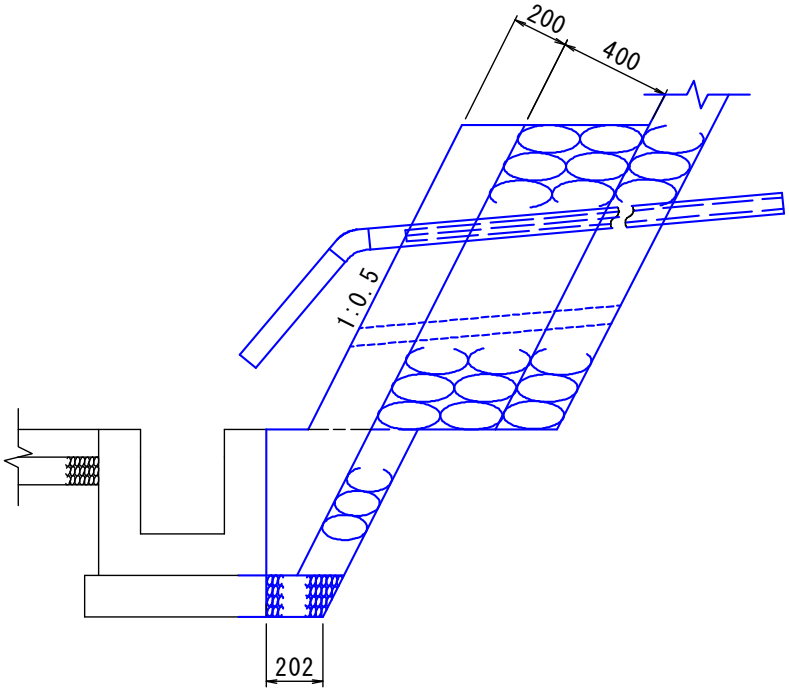 2号～7号孔口処理工基面整正断面図 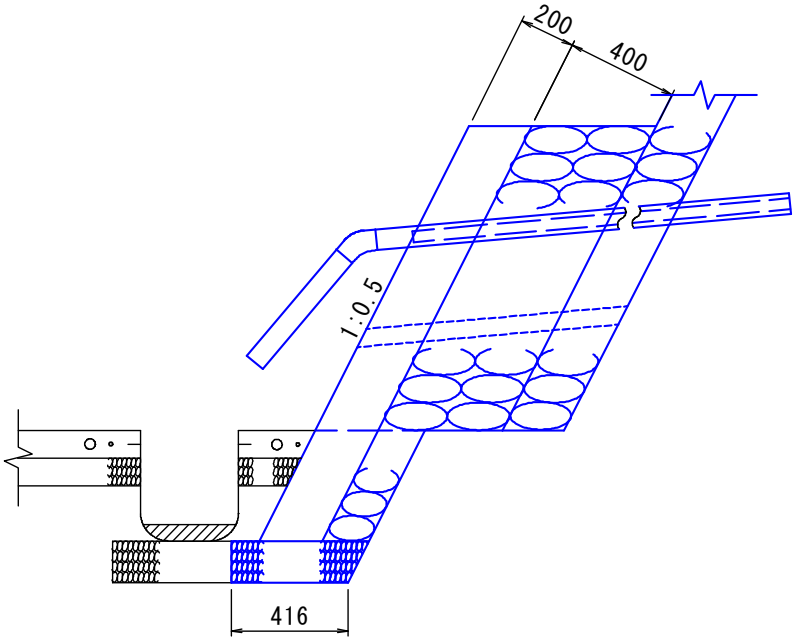 	

一般計算書

種　　別：作業土工
ブロック：作業土工
区　　分：

細別／規格	算　　式　／　　図	数　量
	1号坑口処理工 L6=0.501m A1=0.202×0.501=0.10 2号坑口処理工 L7=1.845m A2=0.416×1.845=0.77 3号～5号坑口処理工 L8=1.439m A3=0.416×1.439×3=1.80 6号坑口処理工 L9=1.834m A4=0.416×1.834=0.76 7号坑口処理工 L10=1.522m A5=0.416×1.522=0.63 合計=0.10+0.77+1.80+0.76+0.63=4.06	4.1　m2

数量集計表

種　別：横ﾎﾞｰﾘﾝｸﾞ工
規　格：

細　別	規　格	単位	一般計算書		合　計	摘　要
削孔	φ90mm以上,土砂	m	130.4		130.4	
	φ90mm以上,軟岩	m	3.0		3.0	
保孔管	3方向ｽﾄﾚｰﾅｰ, φ40	m	28.0		28.0	
	4方向ｽﾄﾚｰﾅｰ, φ40	m	112.0		112.0	
足場	単管傾斜	空m3	143		143	

一般計算書

種　　別：横ﾎﾞｰﾘﾝｸﾞ工

細別／規格	算　　式　／　　図	数　　量
削孔 φ90mm以上，土砂	削孔延長図 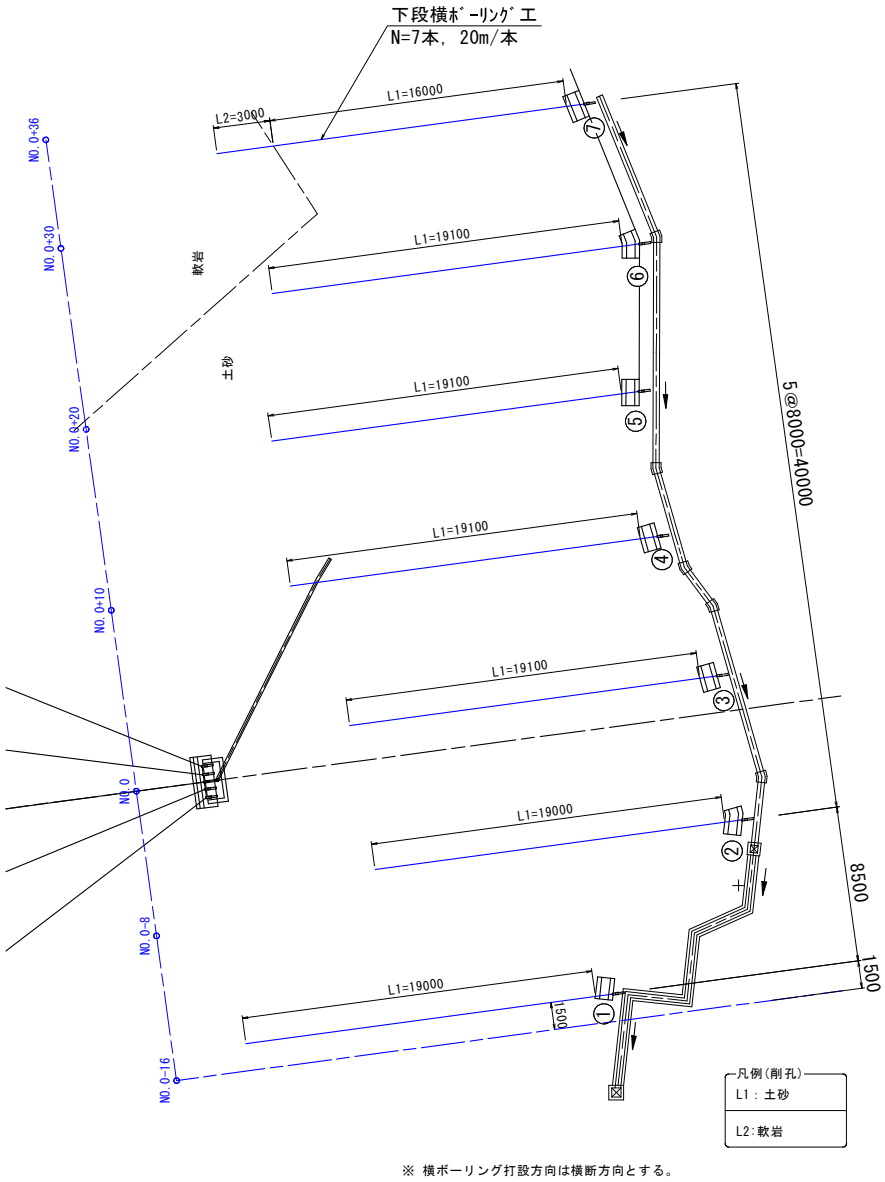 ※ 横ボーリング打設方向は横断方向とする。 L1=19.0m×2本+19.1m×4本+16.0m=130.40	130.4　m
削孔 φ90mm以上，軟岩	L2=3.0m	3.0　m

一般計算書

種　　別：横ﾎﾞｰﾘﾝｸﾞ工

細別／規格	算　　式　／　　図	数　量
保孔管 3方向ｽﾄﾚｰﾅｰ，φ40	**横ボーリング工** 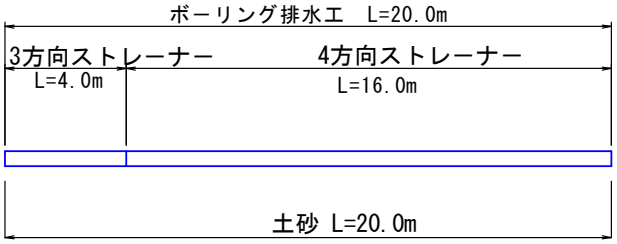 **保孔管ストレーナ** 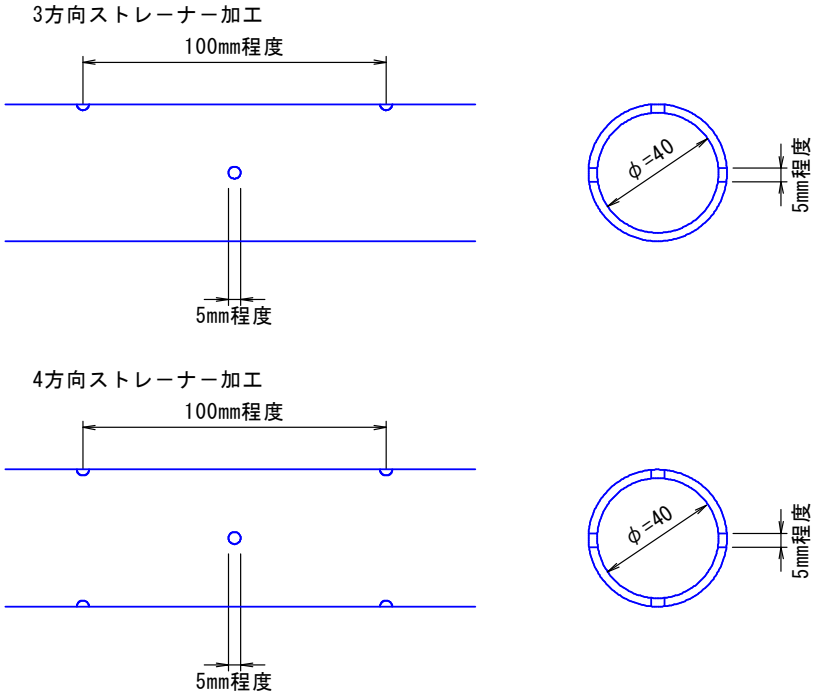 ストレーナーは適切なジョイントにて堅固に接合すること。 ネジ式で接合する際は、開口方向のズレに留意して、 堅固に接合できない場合は、ジョイントを用いること。 4.0m×7本=28.00	28.0　m
保孔管 4方向ｽﾄﾚｰﾅｰ，φ40	16.0m×7本=112.00	112.0　m

一般計算書

種　　別：横ﾎﾞｰﾘﾝｸﾞ工

細別／規格	算　　式　／　　図	数　量
足場 単管傾斜	横ボーリング工 1 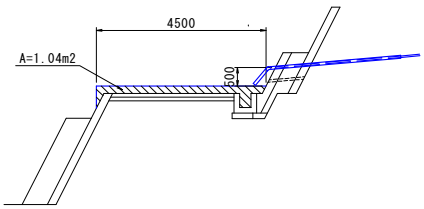 横ボーリング工 5 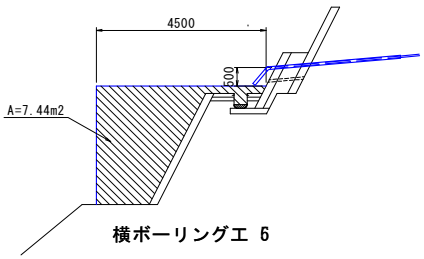 横ボーリング工 2 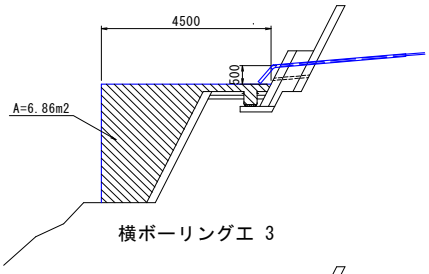 横ボーリング工 6 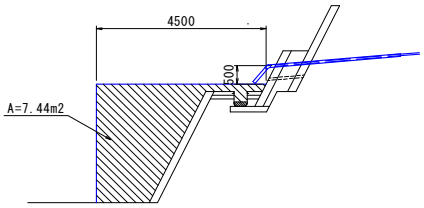 横ボーリング工 3 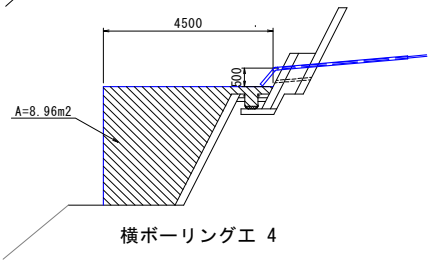 横ボーリング工 7 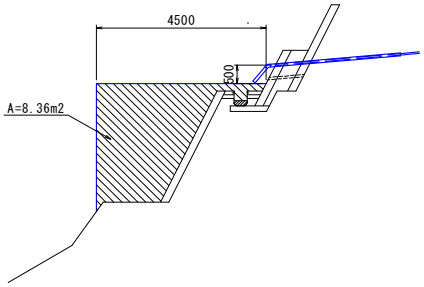 横ボーリング工 4 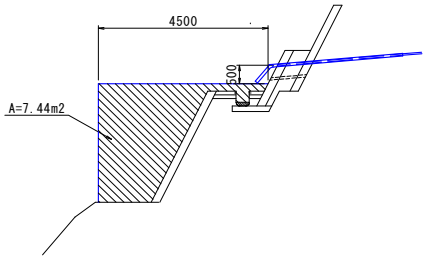 横ボーリング工 1 V1=1.04×3.0=3.12 横ボーリング工 2 V2=6.86×3.0=20.58 横ボーリング工 3 V3=8.96×3.0=26.88 横ボーリング工 4 V4=7.44×3.0=22.32 横ボーリング工 5 V5=7.44×3.0=22.32 横ボーリング工 6 V6=7.44×3.0=22.32 横ボーリング工 7 V7=8.36×3.0=25.08 合計=3.12+20.58+26.88+22.32+22.32+22.32+25.08=142.62	143　　空m3

数量集計表

種　別：孔口処理工
規　格：

細　別	規　格	単位	1号孔口処理工	2号孔口処理工	3号孔口処理工	4号孔口処理工	5号孔口処理工	小　計	合　計	摘　要
基礎砕石	RC-40,t=15cm	m2	0.2	0.8	0.7	0.7	0.7	3.1		
ｺﾝｸﾘｰﾄ	σck=18N/mm2	m3	0.4	0.6	0.5	0.5	0.5	2.5		
型枠	小型	m2	1.8	2.9	2.4	2.4	2.4	11.9		
	小型、打殺し	m2	0.1	0.2	0.2	0.2	0.2	0.9		
裏石積	t=15cm、雑割石、1.0m<H≦1.5m、練石積、裏込材無	m2	0.4	0.8	0.6	0.6	0.6	3.0		
	t=40cm、雑割石、1.0m<H≦1.5m、練石積、裏込材無	m2	1.4	2.0	1.8	1.8	1.8	8.8		
水抜ﾊﾟｲﾌﾟ	VPφ65	m	0.7	0.7	0.7	0.7	0.7	3.5		
45°エルボ	VPφ75	個	1	1	1	1	1	5		
硬質塩化ビニル管	VPφ75	m	4.0	4.0	4.0	4.0	4.0	20.0		

数量集計表

種　別：孔口処理工
規　格：

細　別	規　格	単位	6号孔口処理工	7号孔口処理工				小　計	合　計	摘　要
基礎砕石	RC-40,t=15cm	m2	0.8	0.7				1.5	4.6	
ｺﾝｸﾘｰﾄ	σck=18N/mm2	m3	0.6	0.5				1.1	3.6	
型枠	小型	m2	2.8	2.6				5.4	17.3	
	小型、打殺し	m2	0.2	0.2				0.4	1.3	
裏石積	t=15cm、雑割石、1.0m<H≦1.5m、練石積、裏込材無	m2	0.8	0.7				1.5	4.5	
	t=40cm、雑割石、1.0m<H≦1.5m、練石積、裏込材無	m2	2.0	1.9				3.9	12.7	
水抜ﾊﾟｲﾌﾟ	VPφ65	m	0.7	0.7				1.4	4.9	
45°エルボ	VPφ75	個	1	1				2	7	
硬質塩化ビニル管	VPφ75	m	4.0	4.0				8.0	28.0	

一般計算書

種　　別：孔口処理工
ブロック：1号孔口処理工
区　　分：

細別／規格	算　　式　／　　図	数　量
基礎砕石 RC-40,t=15cm	設置位置 No.0-14.5 (0.377+0.302)/2×(0.576+0.501)/2=0.18	0.2　m2
ｺﾝｸﾘｰﾄ σck=18N/mm2	1:0.5の斜比=√(1+0.5×0.5)=1.118 0.20×1.10×1.118×(1.390+0.840)/2+(0.374+0.110)/2×0.528×(0.840+0.576)/2=0.365	0.4　m3
型枠 小型	1.10×(1.390+0.840)/2×1.118+(0.840+0.576)/2×0.528=1.75	1.8　m2
型枠 小型、打殺し	(0.374+0.110)/2×0.528=0.13	0.1　m2
裏石積 t=15cm、雑割石、1.0m<H≦1.5m、練石積、裏込材無	0.528×(0.840+0.576)/2×1.118=0.42	0.4　m2
裏石積 t=40cm、雑割石、1.0m<H≦1.5m、練石積、裏込材無	1.10×(1.390+0.840)/2×1.118=1.37	1.4　m2
水抜ﾊﾟｲﾌﾟ VPφ65	(0.20+0.40)×1.118=0.67	0.7　m
45°エルボ VPφ75	孔口に使用	1　個
硬質塩化ビニル管 VPφ75	0.50+3.50＝4.00	4.0　m

一般計算書

種　　別：孔口処理工
ブロック：1号孔口処理工
区　　分：

細別／規格	算　　式　／　　図	数　量
添付図	断　面　図 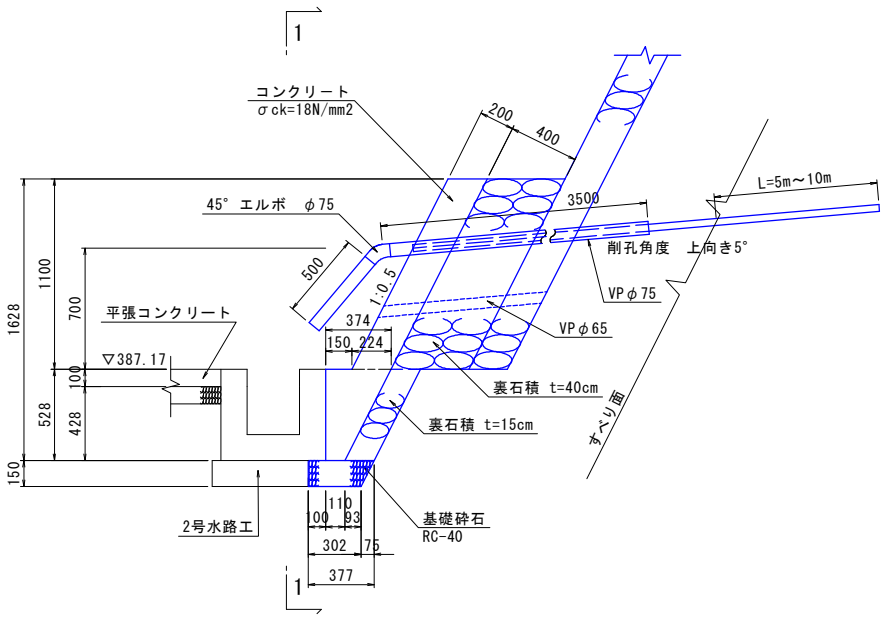 1 － 1 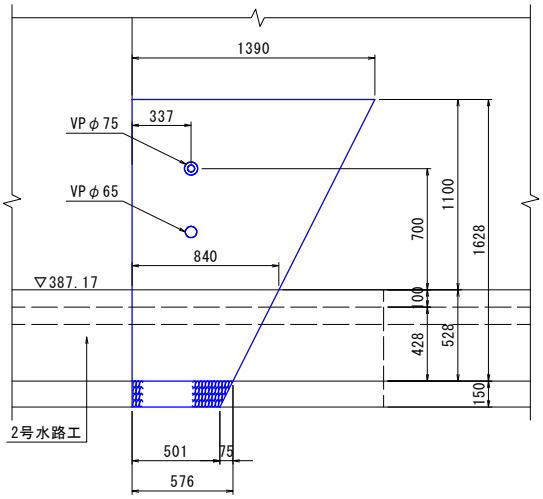 	

一般計算書

種　　別：孔口処理工
ブロック：2号孔口処理工
区　　分：

細別／規格	算　　式　／　　図	数　量
基礎砕石 RC-40,t=15cm	設置位置 No.0-6.0 (0.491+0.416)/2×1.845=0.84	0.8　m2
ｺﾝｸﾘｰﾄ σck=18N/mm2	1:0.5の斜比=√(1+0.5×0.5)=1.118 0.20×1.50×1.118×(1.553+1.845)/2=0.570	0.6　m3
型枠 小型	1.50×(1.553+1.845)/2×1.118=2.85	2.9　m2
型枠 小型、打殺し	0.40×1.118×0.20×2=0.18	0.2　m2
裏石積 t=15cm、雑割石、1.0m<H≦1.5m、練石積、裏込材無	0.400×(1.286+0.481+1.845)/2×1.118=0.81	0.8　m2
裏石積 t=40cm、雑割石、1.0m<H≦1.5m、練石積、裏込材無	1.10×(1.553+1.286+0.481)/2×1.118=2.04	2.0　m2
水抜ﾊﾟｲﾌﾟ VPφ65	(0.20+0.40)×1.118=0.67	0.7　m
45°エルボ VPφ75	孔口に使用	1　個
硬質塩化ビニル管 VPφ75	0.50+3.50＝4.00	4.0　m

一般計算書

種　　別：孔口処理工
ブロック：2号孔口処理工
区　　分：

細別／規格	算　　式　／　　図	数　量
添付図	断　面　図 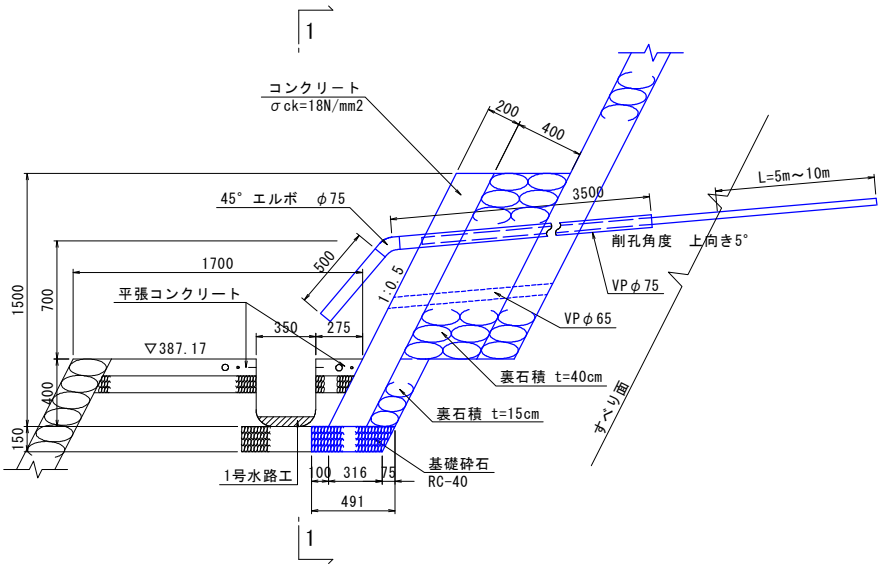 1　－　1 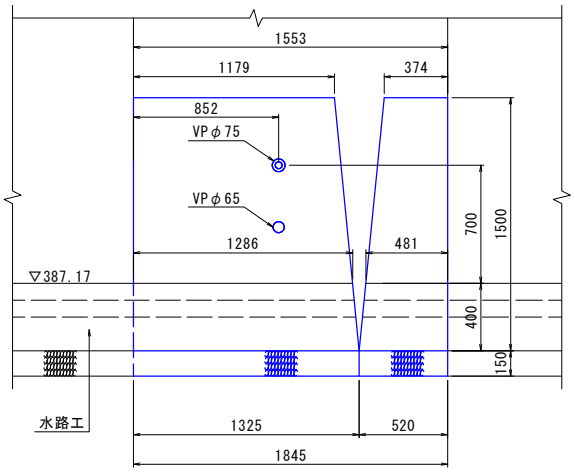 	

一般計算書

種　　別：孔口処理工
ブロック：3号孔口処理工
区　　分：

細別／規格	算　　式　／　　図	数　量
基礎砕石 RC-40,t=15cm	設置位置 No.0+2.0 延長 L=1.439m (0.491+0.416)/2×1.439=0.65	0.7　m2
ｺﾝｸﾘｰﾄ σck=18N/mm2	1:0.5の斜比=√(1+0.5×0.5)=1.118 0.20×1.50×1.118×1.439=0.483	0.5　m3
型枠 小型	1.50×1.439×1.118=2.41	2.4　m2
型枠 小型、打殺し	0.40×1.118×0.20×2=0.18	0.2　m2
裏石積 t=15cm、雑割石、1.0m<H≦1.5m、練石積、裏込材無	0.40×1.439×1.118=0.64	0.6　m2
裏石積 t=40cm、雑割石、1.0m<H≦1.5m、練石積、裏込材無	1.10×1.439×1.118=1.77	1.8　m2
水抜ﾊﾟｲﾌﾟ VPφ65	(0.20+0.40)×1.118=0.67	0.7　m
45°エルボ VPφ75	孔口に使用	1　個
硬質塩化ビニル管 VPφ75	0.50+3.50＝4.00	4.0　m

一般計算書

種　　別：孔口処理工
ブロック：3号孔口処理工
区　　分：

細別／規格	算　　式　／　　図	数　量
添付図	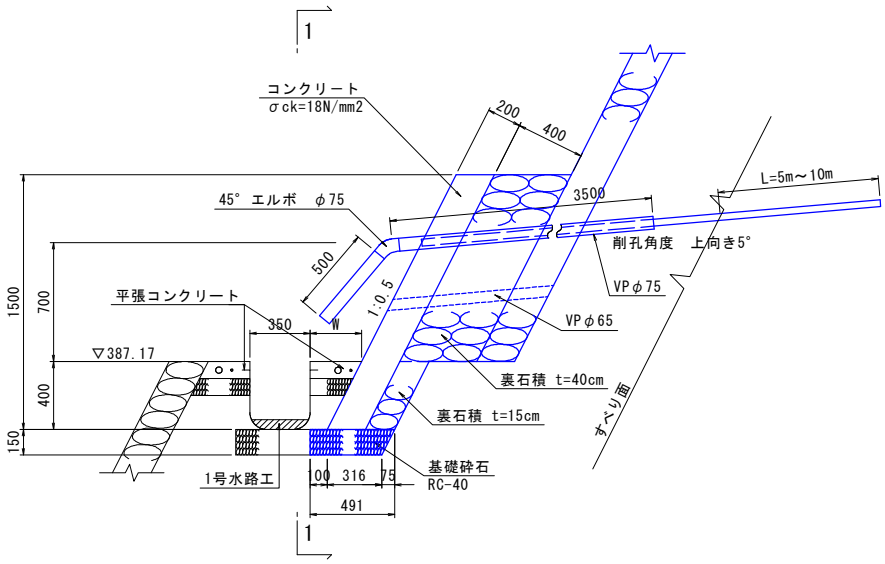 1 コンクリート σck=18N/mm2 200 400 3500 L=5m～10m 45° エルボ　φ75 削孔角度　上向き5° 500 1:0.5 VPφ75 平張コンクリート 350 W VPφ65 1500 700 400 150 ▽387.17 裏石積 t=40cm 裏石積 t=15cm すべり面 1号水路工 100 316 75 基礎砕石 RC-40 491 1 1 － 1 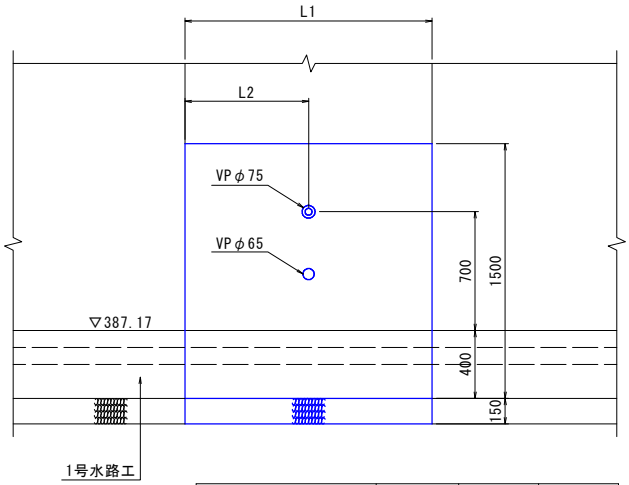 名　称 | W | L1 | L2 3号孔口処理工 | 300 | 1439 | 668 4号孔口処理工 | 400 | 1439 | 668 5号孔口処理工 | 400 | 1439 | 771 7号孔口処理工 | 400 | 1522 | 670	

一般計算書

種　　別：孔口処理工
ブロック：4号孔口処理工
区　　分：

細別／規格	算　　式　／　　図	数　量
基礎砕石 RC-40,t=15cm	設置位置 No.0+10.0 延長 L=1.439m (0.491+0.416)/2×1.439=0.65	0.7　m2
ｺﾝｸﾘｰﾄ σck=18N/mm2	1:0.5の斜比=√(1+0.5×0.5)=1.118 0.20×1.50×1.118×1.439=0.483	0.5　m3
型枠 小型	1.50×1.439×1.118=2.41	2.4　m2
型枠 小型、打殺し	0.40×1.118×0.20×2=0.18	0.2　m2
裏石積 t=15cm、雑割石、1.0m<H≦1.5m、練石積、裏込材無	0.40×1.439×1.118=0.64	0.6　m2
裏石積 t=40cm、雑割石、1.0m<H≦1.5m、練石積、裏込材無	1.10×1.439×1.118=1.77	1.8　m2
水抜ﾊﾟｲﾌﾟ VPφ65	(0.20+0.40)×1.118=0.67	0.7　m
45°エルボ VPφ75	孔口に使用	1　個
硬質塩化ビニル管 VPφ75	0.50+3.50＝4.00	4.0　m

一般計算書

種　　別：孔口処理工
ブロック：4号孔口処理工
区　　分：

細別／規格	算　　式　／　　図	数　量
添付図	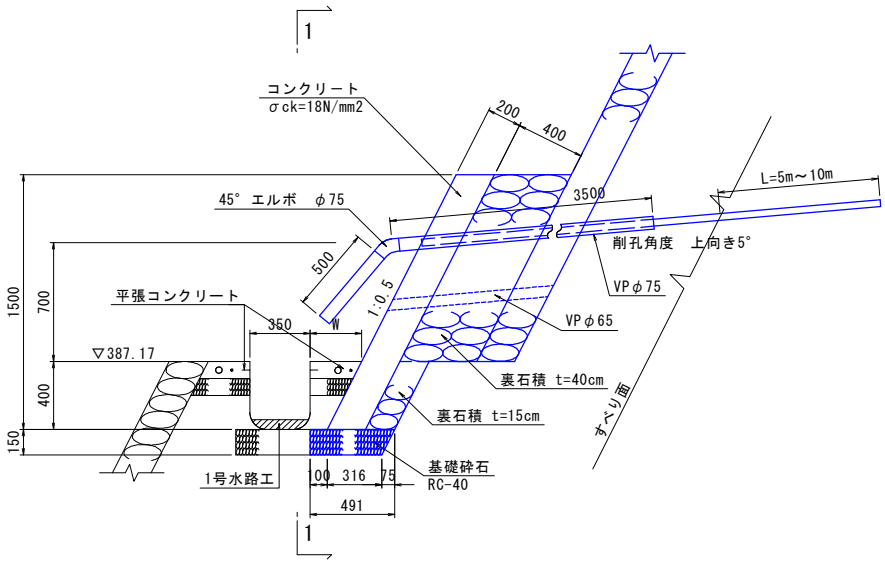 名　称 | W | L1 | L2 3号孔口処理工 | 300 | 1439 | 668 4号孔口処理工 | 400 | 1439 | 668 5号孔口処理工 | 400 | 1439 | 771 7号孔口処理工 | 400 | 1522 | 670	

一般計算書

種　　別：孔口処理工
ブロック：5号孔口処理工
区　　分：

細別／規格	算　　式　／　　図	数　量
基礎砕石 RC-40,t=15cm	設置位置 No.0+18.0 延長 L=1.439m (0.491+0.416)/2×1.439=0.65	0.7　m2
ｺﾝｸﾘｰﾄ σck=18N/mm2	1:0.5の斜比=√(1+0.5×0.5)=1.118 0.20×1.50×1.118×1.439=0.483	0.5　m3
型枠 小型	1.50×1.439×1.118=2.41	2.4　m2
型枠 小型、打殺し	0.40×1.118×0.20×2=0.18	0.2　m2
裏石積 t=15cm、雑割石、1.0m<H≦1.5m、練石積、裏込材無	0.40×1.439×1.118=0.64	0.6　m2
裏石積 t=40cm、雑割石、1.0m<H≦1.5m、練石積、裏込材無	1.10×1.439×1.118=1.77	1.8　m2
水抜ﾊﾟｲﾌﾟ VPφ65	(0.20+0.40)×1.118=0.67	0.7　m
45°エルボ VPφ75	孔口に使用	1　個
硬質塩化ビニル管 VPφ75	0.50+3.50＝4.00	4.0　m

一般計算書

種　　別：孔口処理工
ブロック：5号孔口処理工
区　　分：

細別／規格	算　　式　／　　図	数　量
添付図	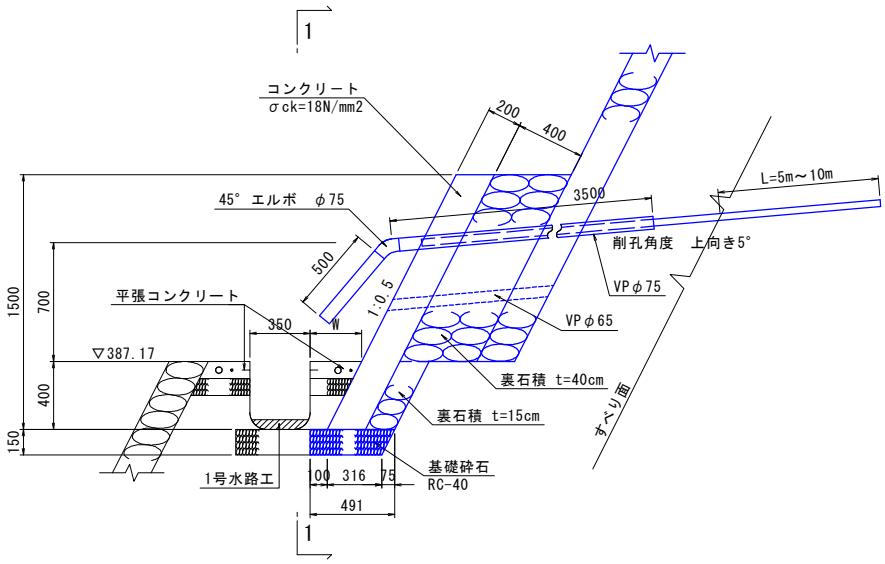 1 コンクリート σck=18N/mm2 200 400 3500 L=5m～10m 45° エルボ　φ75 削孔角度　上向き5° 500 1:0.5 VPφ75 平張コンクリート 350 W VPφ65 1500 700 400 150 ▽387.17 裏石積 t=40cm 裏石積 t=15cm すべり面 1号水路工 100 316 75 基礎砕石 RC-40 491 1 1 － 1 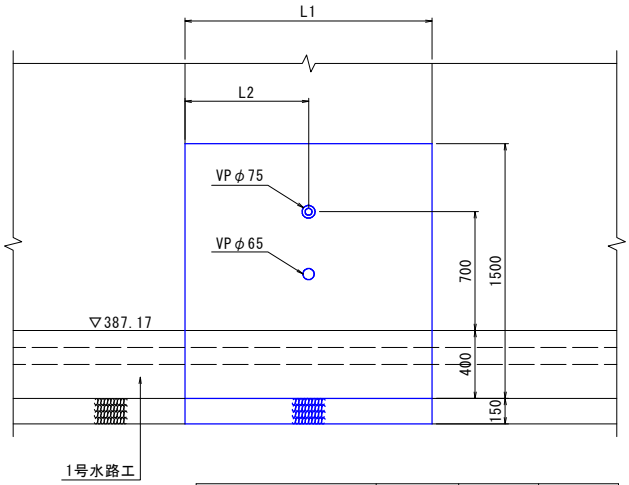 名　称 | W | L1 | L2 3号孔口処理工 | 300 | 1439 | 668 4号孔口処理工 | 400 | 1439 | 668 5号孔口処理工 | 400 | 1439 | 771 7号孔口処理工 | 400 | 1522 | 670	

一般計算書

種　　別：孔口処理工
ブロック：6号孔口処理工
区　　分：

細別／規格	算　　式　／　　図	数　量
基礎砕石 RC-40,t=15cm	設置位置 No.0+26.0 (0.491+0.416)/2×1.834=0.83	0.8　m2
ｺﾝｸﾘｰﾄ σck=18N/mm2	1:0.5の斜比=√(1+0.5×0.5)=1.118 0.20×1.50×1.118×(1.542+1.834)/2=0.566	0.6　m3
型枠 小型	1.50×(1.542+1.834)/2×1.118=2.83	2.8　m2
型枠 小型、打殺し	0.40×1.118×0.20×2=0.18	0.2　m2
裏石積 t=15cm、雑割石、1.0m<H≦1.5m、練石積、裏込材無	0.40×(1.052+0.704+1.834)/2×1.118=0.80	0.8　m2
裏石積 t=40cm、雑割石、1.0m<H≦1.5m、練石積、裏込材無	1.10×(1.542+1.052+0.704)/2×1.118=2.03	2.0　m2
水抜ﾊﾟｲﾌﾟ VPφ65	(0.20+0.40)×1.118=0.67	0.7　m
45°エルボ VPφ75	孔口に使用	1　個
硬質塩化ビニル管 VPφ75	0.50+3.50＝4.00	4.0　m

一般計算書

種　　別：孔口処理工
ブロック：6号孔口処理工
区　　分：

細別／規格	算　　式　／　　図	数　量
添付図	断　面　図 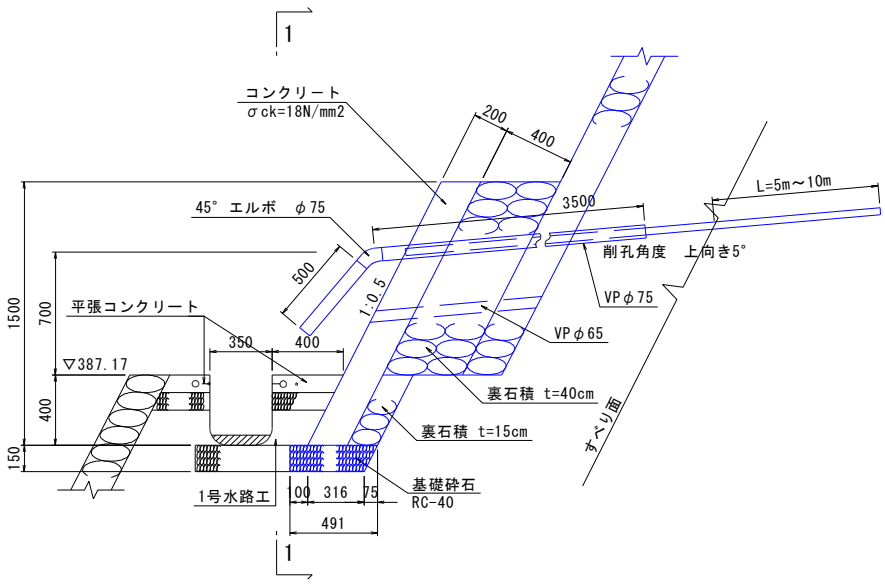 1 － 1 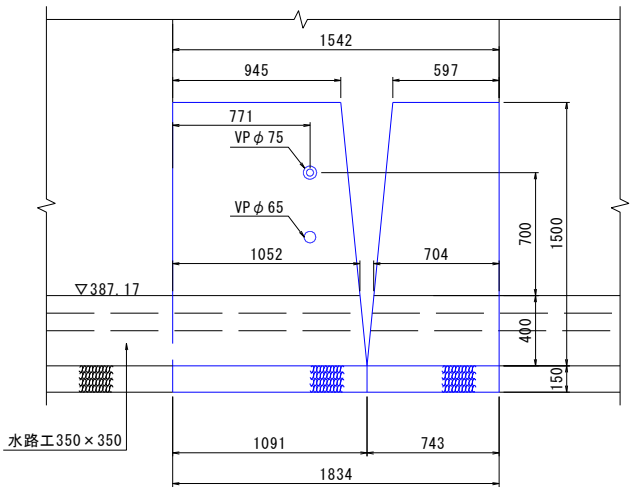 	

一般計算書

種　　別：孔口処理工
ブロック：7号孔口処理工
区　　分：

細別／規格	算　　式　／　　図	数　量
基礎砕石 RC-40,t=15cm	設置位置 No.0+34.0 延長 L=1.522m (0.491+0.416)/2×1.522=0.69	0.7　m2
ｺﾝｸﾘｰﾄ σck=18N/mm2	1:0.5の斜比=√(1+0.5×0.5)=1.118 0.20×1.50×1.118×1.522=0.510	0.5　m3
型枠 小型	1.50×1.522×1.118=2.55	2.6　m2
型枠 小型、打殺し	0.40×1.118×0.20×2=0.18	0.2　m2
裏石積 t=15cm、雑割石、1.0m<H≦1.5m、練石積、裏込材無	0.40×1.522×1.118=0.68	0.7　m2
裏石積 t=40cm、雑割石、1.0m<H≦1.5m、練石積、裏込材無	1.10×1.522×1.118=1.87	1.9　m2
水抜ﾊﾟｲﾌﾟ VPφ65	(0.20+0.40)×1.118=0.67	0.7　m
45°エルボ VPφ75	孔口に使用	1　個
硬質塩化ビニル管 VPφ75	0.50+3.50＝4.00	4.0　m

一般計算書

種　　別：孔口処理工
ブロック：7号孔口処理工
区　　分：

細別／規格	算　　式　／　　図	数　量
添付図	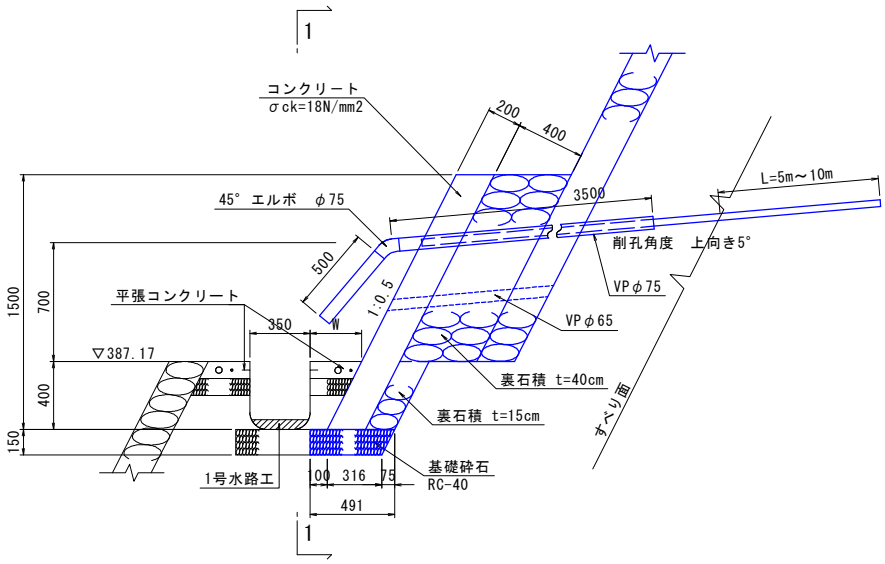 1 コンクリート σck=18N/mm2 200 400 3500 L=5m～10m 45° エルボ　φ75 削孔角度　上向き5° 500 1:0.5 VPφ75 平張コンクリート 350 W VPφ65 1500 700 400 150 ▽387.17 裏石積 t=40cm 裏石積 t=15cm すべり面 1号水路工 100 316 75 基礎砕石 RC-40 491 1 1 － 1 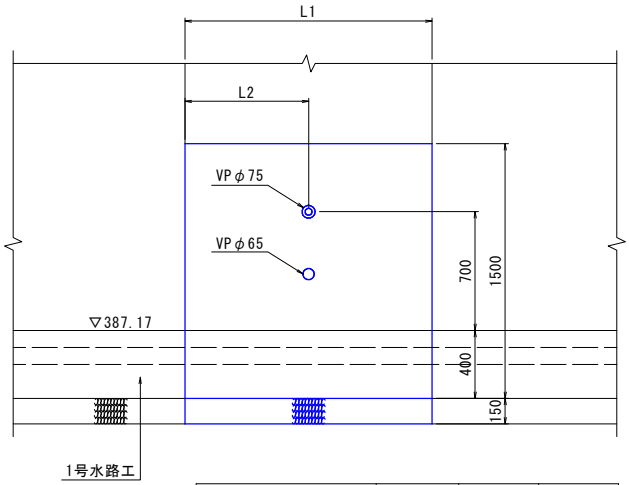 名　称 | W | L1 | L2 3号孔口処理工 | 300 | 1439 | 668 4号孔口処理工 | 400 | 1439 | 668 5号孔口処理工 | 400 | 1439 | 771 7号孔口処理工 | 400 | 1522 | 670	

単位数量計算書

細　　別：裏石積
規　　格：t=15cm、雑割石、1.0m<H≦1.5m、練石積、裏込材無　　10.0　m2当り

略　図

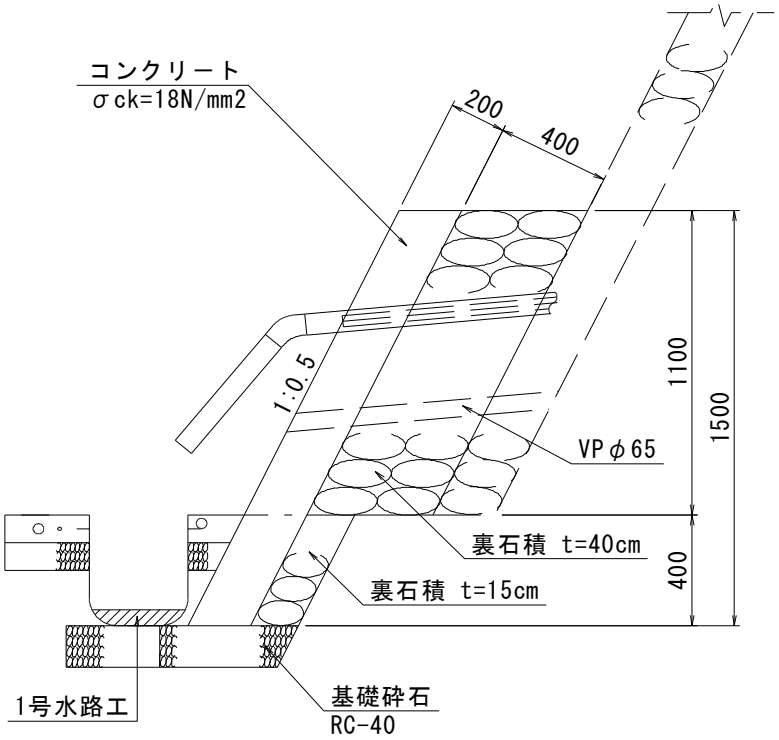

材料／規格	算　　式	数　量
石積 t=15cm、雑割石、 1.0m≦H≦1.5m、 練石積、裏込材無		10.0　m2

単位数量計算書

細　　別：裏石積
規　　格：t=40cm、雑割石、1.0m<H≦1.5m、練石積、裏込材無　　10.0　m2当り

略　図

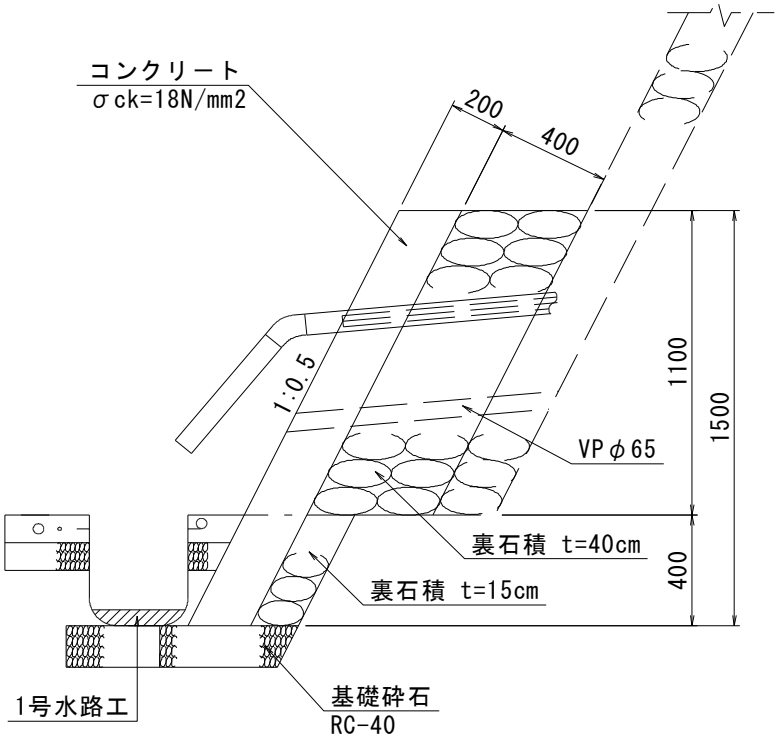

材料／規格	算　　式	数　量
石積 t=40cm、雑割石、 1.0m≦H≦1.5m、 練石積、裏込材		10.0　m2